HARAX 2021年版

HARAX

2021年版
総合カタログ

Gardening Materials Catalog

こころ潤す、快適ワーキング。

HARAX
ハラックス株式会社

INDEX 〈型式（機種）索引〉

	型式（機種）	商品名	ページ
A	AEV	雪泥落し	45
	AH	はなこ	30
	AL	マキエース	37
	AMP	アルステップ	63
	AP	アルステップ	62
	ARC	アルベア	5～7
	AS	ゴム製脚カバー	62
	AS	らくらくイス	63
	ASP	用心棒	63
	AX	アクロス	72
B	BCH	ヘムロック	12
	BHC	ヘムロック	54
	BR	ロケット	52
	BRA	ヘムロック	22･23
	BS	輪太郎	56～58
	BT	アオリラーク	45
C	CF	アルミ１輪車	19
	CF	アルミ２輪車	19
	CFB	アルミ１輪車	18
	CH	愛菜号	8～13･15
	CHJ	愛菜号	11
	CHK	愛菜号	13
	CHR	愛菜号	14
	CN	コン助	16～18
	CNB	コン助	18
	CNT	コン助	17
	CS	キャリスター	71
	CSK	キャリスター	70
	CU	植木用１輪車	18
D	DC	キャリボーイ	48
	DG	ガードマン	44
	DR	マキ太郎	50
	DS	アルセット	49
E	ER	ナエラック	21
F	FDS	フリーダムステージ	73～75
	FL	フミラック	60･61
	FR	ライマック	44
G	GD	ドラゴン	64
H	HBE	ガーネット	66･67
	HC	コンパック	54～56
	HF	ホースフリー	47
	HG	チョイハギ	36
	HL	ホースラーク	46
	HM	馬之助	65
	HMS	馬之助	65
	HS	ハイシュー	61
K	KD	コロ助セット	33
	KM	潅太郎	45
	KR	らく助	34
	KS	ケンステア	72
L	LH	線引くん	51
	LPG	タフボーイ	59
M	MA	マキエース	37
	MM	チョイマキ	37
	MR	アルベア	5
	MRN	アルベア	5
	MT	ミニトレ	59
	MTS	マルチステッパ	68･69
N	N	ネギロケット	52
	NAH	パラエモン	27
	NC	コン助ラック	20
	NCS	苗箱スロープ	20
	NH	マルチスリッター	32
	NK	ナエッコ	26･27
	NKH	ナエッコ	26
	NKS	ナエッコ	26
	NM	アゼマキ	21
	NS	アゼコミ	21
P	PT	ハーリー	36
R	R	ホーススルー	46
	R	らくらく	35
	RA	巻張くん	34
	RA	楽太郎	22～24･28
	RAK	楽太郎	21
	RAL	楽太郎	24
	RC	ラックスカーゴ	7
	RH	グラコロ	47
	RK	動噴カート	48
	RM	マークン	51
	RP	ラクラクポーター	56
	RS	ラクエモン	29
	RSA	スワット	25
	RT	ラクテール	61
S	S	タマゾロイ	42
	SD	台五郎	31
	SP	クリンエース	43
	SP	タマゾロイ	42
	SR	タマゾロイ	43
	SSM	スチール飼料運搬車	13
	SSR	スチールリヤカー	58
	SW	愛菜号	29
	SX	ネオステップ	68
T	TB	タフボーイ	59･67
	TH	ショイッコ	49
	TM	アルマキ	53
	TR	タイヤセット	38～41
	TR	玉ネギロケット	53
	TS	トラックステッパー	70
	TSW	トラックステッパー	71
U	U	アルベア	6
	UK	ウエコロ	25
	UR	ウエラック	53
V	VC	ベリコロ	28
	VHS	ハウステップ	33
W	WR	ワンダ	65
	WS	マキ太郎	50
Y	YK	ヨコ助	35
	YR	フラワープール	30

INFORMATION

〈お知らせ〉

※令和３年１月１日より価格改定させて頂きます。価格改定の製品は 定価 と黄色の枠付です。また、カタログの有効期限は2021年12月末日です。
※表示の定価は消費税10%を乗じて算出してあります。税制改正または税制の特例等により税率が変更された場合は、その時点での税率で算出してください。
※新製品・新部品は納期をご確認ください。

お願い

※ご用命の際は間違いを避けるためご注文書に品名（赤の白ヌキ部）および型式（青字部）を記入して頂きFAXにてご注文いただきますようお願い致します。（別売部品含む）
※表示の寸法は製品の性質上、多少の誤差があります。また写真のコンテナ等の備品類は製品および定価には含まれません。予めご了承ください。

参考

※カタログに記載の 説明書 マークは取扱説明書または組立説明書を弊社ホームページ（http://harax.co.jp）でご覧になれる製品です。
製品のご購入前の参考資料として、また部品をご用命の際に部品の箇所を特定するための資料としてご利用ください。（ボルト類が必要な場合は必ずご指示ください。）

INDEX〈商品名索引〉

	商品名	ページ
ア	愛菜号	8～15・29
	アオリラーク	45
	アクロス	72
	アゼコミ	21
	アゼマキ	21
	アルステップ	62・63
	アルセット	49
	アルベア	5～7
	アルマキ	53
	アルミ1輪車	18・19
	アルミ2輪車	19
ウ	植木用1輪車	18
	ウエコロ	25
	ウエラック	53
	馬之助	65
カ	ガードマン	44
	ガーネット	66・67
	潅太郎	45
キ	キャリスター	70・71
	キャリボーイ	48
ク	グラコロ	47
	クリンエース	43
ケ	ケンステア	72
コ	コロ助セット	33
	コン助	16～18
	コン助ラック	20
	コンパック	54～56
シ	ショイッコ	49
ス	スチール飼料運搬車	13
	スチールリヤカー	58
	スワット	25
セ	線引くん	51
タ	台五郎	31
	タイヤセット	38～41
	タフボーイ	59・67
	タマゾロイ	42・43
	玉ネギロケット	53
チ	チョイハギ	36
	チョイマキ	37
ト	動噴カート	48
	ドラゴン	64
	トラックステッパー	70・71
ナ	ナエッコ	26・27
	苗箱スロープ	20
	ナエラック	21
ネ	ネオステップ	68
	ネギロケット	52
ハ	ハーリー	36
	ハイシュー	61
	ハウステップ	33
	はなこ	30
	パラエモン	27
フ	フミラック	60・61
	フラワープール	30
	フリーダムステージ	73～75
ヘ	ヘムロック	12・22・23・54
	ベリコロ	28
ホ	ホーススルー	46
	ホースフリー	47
	ホースラーク	46
マ	マークン	51
	マキエース	37
	マキ太郎	50
	巻張くん	34
	マルチステッパ	68・69
	マルチスリッター	32
ミ	ミニトレ	59
ユ	雪泥落し	45
ヨ	用心棒	63
	ヨコ助	35
ラ	ライマック	44
	ラクエモン	29
	らく助	34
	楽太郎	21～24・28
	ラクテール	61
	らくらく	35
	らくらくイス	63
	ラクラクポーター	56
	ラックスカーゴ	7
リ	輪太郎	56～58
ロ	ロケット	52
ワ	ワンダ	65

元払条件

○元払単位での出荷の場合は運賃元払い。（離島および個人宅配送は運賃別途です。）

○元払単位割れでの出荷の場合は運賃1,200円申し受けます。
（離島および個人宅配送は運賃別途です。）

※ただし元払単位割れの出荷の場合でも梱包単位を崩さなければ元払いにさせて頂くことがあります。

例）愛菜号 CH-950A 1台＋愛菜号 CH-1000A 1台＝元払
愛菜号 CH-950A 1台＋コン助 CN-40D 2台＝元払
愛菜号 CH-950A 1台＋コン助 CN-40D 1台＝運賃1,200円
愛菜号 CH-950A 2台＋ホーススルー R-16 5台＝運賃1,200円

配送条件

注）配達の時間指定はできません。予めご了承ください。

注）すべての製品に対し一部配送できない地域があります。また梱包の長さが250㎝以上の製品に対してのみ一部配送できない地域があります。この場合、カタログ上の「運賃」、運賃条件は適用できませんので予めご了承ください。

※梱包の長さが250㎝以上の製品は、アルベア機長300㎝、アルステップ全高240㎝以上、マキエースMA-300H・MA-240H、ケンステア全機種などです。

注）注文台数が多い場合は分納させて頂くことがあります。

注）個人宅へ直送の場合、別途運賃を申し受けます。

2021年新製品・新部品のご案内（主な製品）

アルベア アルミ製ローラーコンベヤ

お願い ローラーコンベヤの返品につきましては、事情によりお断り申し上げます。 説明書

写真はARC-301030

●アルミ部品は全てアルマイト処理されており、軽量で強度もバツグンです。さらに汚れが商品に付きにくく清潔です。
●ローラー径がφ45と太いので動きがスムーズです。
●ローラーの取付けがボルトなので、振動に強い構造です。

型式表示の見方
ARC-301030
機種 ローラー幅 ローラーピッチ 機長

アルミローラー(径φ45)ローラーピッチ10cmタイプ

運賃 2台で元払い(離島は別途)(1台梱包)

型　式	ローラー幅	ローラーピッチ	機長	全幅	重量	定　価	税　抜
ARC-301020	30cm	10cm	200cm	36.6cm	11.0kg	**44,000円**	40,000円
ARC-301030	30cm	10cm	300cm	36.6cm	16.2kg	**63,580円**	57,800円
ARC-401020	40cm	10cm	200cm	46.6cm	12.8kg	**48,070円**	43,700円
ARC-401030	40cm	10cm	300cm	46.6cm	17.9kg	**68,200円**	62,000円

アルミローラー(径φ45)ローラーピッチ7.5cmタイプ

運賃 2台で元払い(離島は別途)(1台梱包)

型　式	ローラー幅	ローラーピッチ	機長	全幅	重量	定　価	税　抜
ARC-300720	30cm	7.5cm	200cm	36.6cm	13.3kg	**58,520円**	53,200円
ARC-300730	30cm	7.5cm	300cm	36.6cm	18.4kg	**80,080円**	72,800円
ARC-400720	40cm	7.5cm	200cm	46.6cm	15.6kg	**64,130円**	58,300円
ARC-400730	40cm	7.5cm	300cm	46.6cm	21.9kg	**88,330円**	80,300円

参考資料 コマーシャルベアリングの潤滑について

アルベアARCタイプは一般的なコマーシャルベアリングです。時々スプレー潤滑剤を塗布してください。
くわしくは40ページ参考資料をご覧ください。

アルベア 樹脂製ローラーコンベヤ

★運賃 2台で元払い(北海道は1台2,000円、離島は別途)(1台梱包)

樹脂ローラー(径φ30)ローラーピッチ10cmタイプ

型　式	ローラー幅	ローラーピッチ	機長	全幅	重量	定　価	税　抜
MR30-301020	30cm	10cm	200cm	36cm	7.2kg	**63,800円**	58,000円
MR30-301030	30cm	10cm	300cm	36cm	10.6kg	**100,760円**	91,600円

※樹脂ローラー径φ30タイプは、アルベアの中で最軽量ですから、持ち運びや設置が楽にできます。

樹脂ローラー(径φ38)ローラーピッチ10cmタイプ

型　式	ローラー幅	ローラーピッチ	機長	全幅	重量	定　価	税　抜
MRN38-301020	30cm	10cm	200cm	36cm	8.4kg	**47,300円**	43,000円
MRN38-301030	30cm	10cm	300cm	36cm	12.4kg	**73,700円**	67,000円

樹脂ローラー(径φ38)ローラーピッチ7.5cmタイプ

型　式	ローラー幅	ローラーピッチ	機長	全幅	重量	定　価	税　抜
MRN38-300720	30cm	7.5cm	200cm	36cm	9.4kg	**55,000円**	50,000円
MRN38-300730	30cm	7.5cm	300cm	36cm	14.1kg	**86,460円**	78,600円

写真はMRN38-301030

●ローラー部にABS樹脂・ベアリング部にステンレスを採用し、耐水・耐蝕性に優れています。

注）型式ARCとMR・MRNは取付けられません。

アルベア アルミローラー専用スタンド

説明書

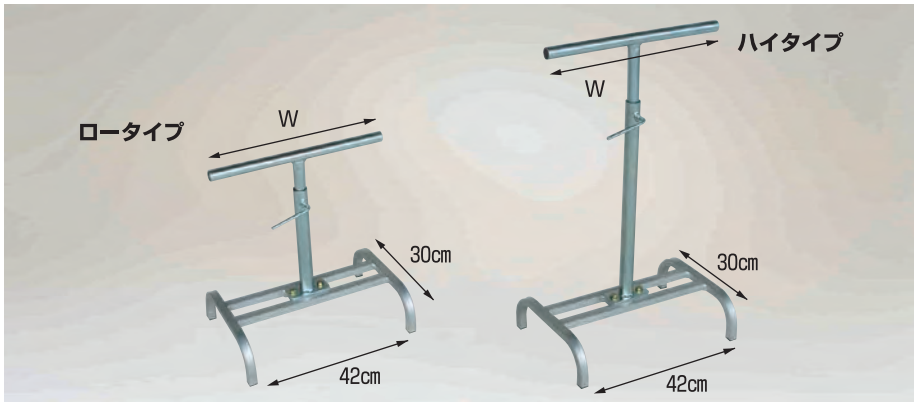

注）樹脂ローラーには使用できません。

運賃 4台で元払い(離島は別途)(2台梱包)

型　式	使用するローラー幅	スタンド上部幅(W)	高さ	重量	定　価	税　抜
ARC-30L (ロータイプ)	30cm	31.3cm	44～65cm	1.8kg	**15,180円**	13,800円
ARC-30H (ハイタイプ)	30cm	31.3cm	64～105cm	2.3kg	**15,180円**	13,800円
ARC-40L (ロータイプ)	40cm	41.3cm	44～65cm	1.9kg	**15,180円**	13,800円
ARC-40H (ハイタイプ)	40cm	41.3cm	64～105cm	2.4kg	**15,180円**	13,800円

注）耐荷重について

下記の①②の条件をそれぞれ満たしてください。
①フレーム全体の耐荷重は、1.5mピッチで支持した場合230kg、2mピッチで支持した場合160kg、3mピッチで支持した場合50kg。
※全体を床置の場合は②のローラー1本の耐荷重を参考にしてください。
②ローラー1本の耐荷重は衝撃がない状態でアルミローラーφ45で30kg。樹脂ローラーφ30で8kg・φ38で11kgです。
※衝撃とは運搬物底面の凸凹や硬軟によるローラーへの負荷の強さを指します。(自走の速度も影響します。)
注)運搬物1個に対し常時3本以上のローラーで受けるようにしてください。またローラー幅は運搬物の幅プラス5cm以上広くしてください。ただし表面が硬くてフラットの場合は運搬物以下の幅にしてもかまいません。
(ただし運搬物幅の80%以上にしてください)

アルベア カーブ型ローラーコンベヤ

説明書

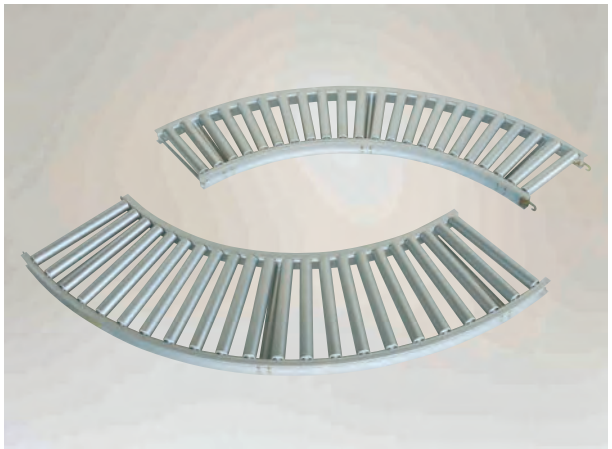

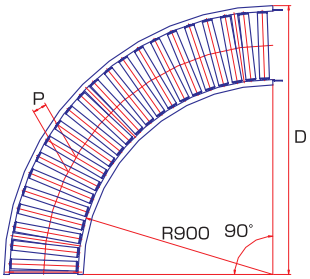

運賃 2台で元払い(離島は別途)(1台梱包)

型　式	ローラー幅	ローラーピッチ(P)	寸法(D)	全幅	重量	定　価	税　抜
ARC-300790R	30cm	7.55cm	124.1cm	36.6cm	8.8kg	**71,060円**	64,600円
ARC-400790R	40cm	7.91cm	134.1cm	46.6cm	10.9kg	**78,870円**	71,700円

アルベア ストッパー

●ストッパーがクッション付きのため、荷物を傷めません。
●ストッパーを取付けると、荷物の落下を防止できるため安心です。

運賃 別途

型　式	使用するローラー幅	定　価	税　抜
ARC-30ST	30cm	**5,566円**	5,060円
ARC-40ST	40cm	**5,566円**	5,060円

アルベア スタンド一体型ローラーコンベヤ

説明書

写真はARC-301020ST

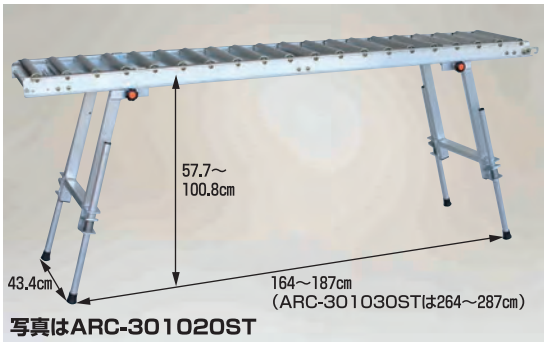

写真はARC-301020ST

ワンタッチストッパー(標準)
※取付け位置は自由に変えられます。

●ローラーコンベヤと折り畳み式のスタンドが一体になり、持ち運びや設置が楽にできます。
●スタンドは四本脚とも伸縮可能で、さらに折り畳み部をプラボルトで固定していますから傾斜地や段差がある場所でもコンベヤを安定させて設置できます。

※耐荷重は5ページ(注)を参考にしてください。
注)スタンドは他の機種には取付けできません。

運賃 2台で元払い(離島は別途)(1台梱包)

ARC-301020ST 重量 16.7kg (ローラーコンベヤはARC-301020を使用) 定価 **78,870円** (税抜 71,700円)
ARC-301030ST 重量 20.1kg (ローラーコンベヤはARC-301030を使用) 定価 **98,450円** (税抜 89,500円)

アルベア 自在型ローラーコンベヤ

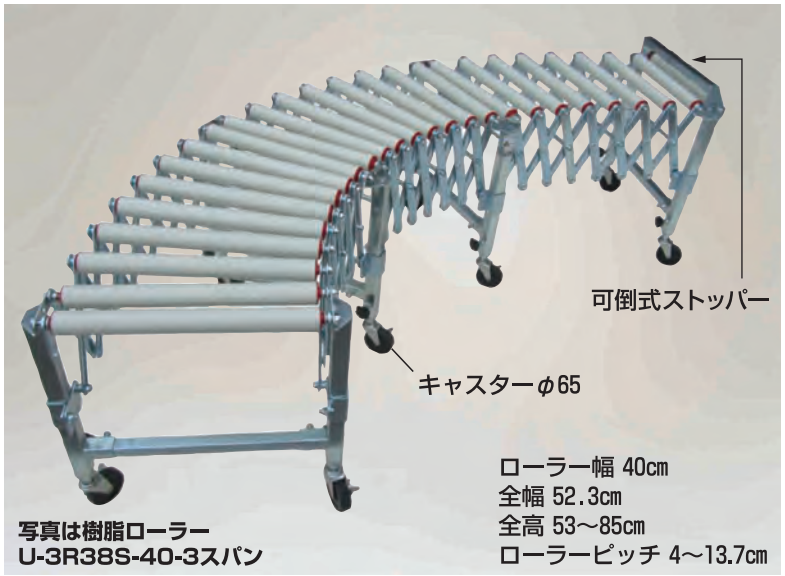

写真は樹脂ローラー
U-3R38S-40-3スパン

●1台で伸び、縮み、曲がり、そして移動できて、高さも簡単に調節できます。
●フレームはプレス加工にて充分強度をもたせ、メッキ仕上げのため美しく耐食性に優れています。

★ 運賃 2台で元払い(北海道は1台2,000円、離島は別途)(1台梱包)

U-3S38S-40-3スパン スチールローラー(径φ38) 重量 48kg
機長 109～310cm 定価 **177,100円** (税抜 161,000円)

U-4S38S-40-4スパン スチールローラー(径φ38) 重量 62kg
機長 142～410cm 定価 **221,430円** (税抜 201,300円)

U-3R38S-40-3スパン 樹脂ローラー(径φ38) 重量 37kg
機長 109～310cm 定価 **222,640円** (税抜 202,400円)

U-4R38S-40-4スパン 樹脂ローラー(径φ38) 重量 49kg
機長 142～410cm 定価 **277,090円** (税抜 251,900円)

耐荷重：スチールローラー＝4本で40kg、樹脂ローラー＝4本で20kg

アルベア 跳ね上げユニット

説明書

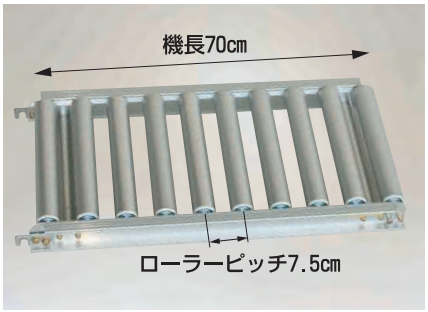

●跳ね上げユニットをご使用になれば、反対側との行き来がスムーズです。

※跳ね上げユニットはローラーピッチが7.5cmですが５ページのアルミローラー(径φ45)ローラーピッチ10cmタイプへも取付けできます。

運賃 2台で元払い(離島は別途)(1台梱包)

型　式	ローラー幅	重量	定　価	税　抜
ARC-300707	30cm	5.0kg	31,900円	29,000円
ARC-400707	40cm	6.0kg	34,760円	31,600円

アルベア アルベア用移動フレーム

説明書

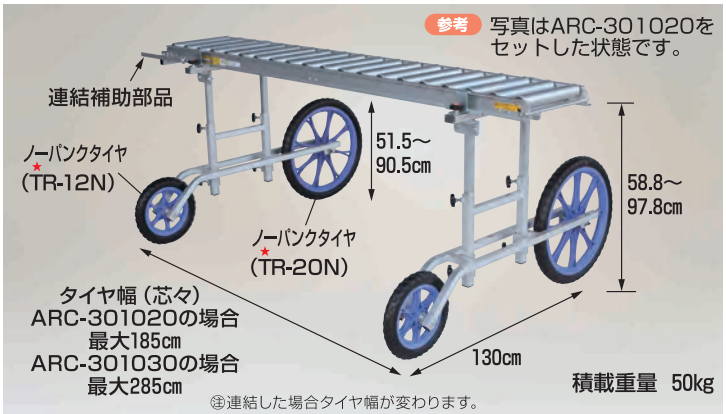

ARC-2012N 定価 **70,180円**(税抜 63,800円)

運賃 2セットで元払い(離島は別途)(1セット梱包)

※1セットは、上の写真のアルベア(別売)を除いた部分で移動フレームが2台でセットです。

●移動フレーム付きのローラーコンベヤが畝をまたいでセットできますから、収穫物を持っての移動距離を大幅に削減でき、楽に素早く作業できます。

●移動フレームの取付け位置と高さが変えられますから、トラックの荷台の高さや畝幅に合わせてセットできます。

※アルベア適合機種
５ページのローラー幅30cmローラーコンベヤ全機種に取付けできます。

※パーキングブレーキ ヘムロック BRA-120が取付けできます。(22ページ参照)

※移動フレームが垂直状態での高低差はアルベアの機長が2mの場合35cm(斜度10°)3mの場合39cm(斜度7.5°)付けられます。

別売部品 アルベア用連結補助部品

ARC-JT 定価 **6,050円**(税抜 5,500円) 運賃 別途

ラックスカーゴ アルミ製　フラコン台車

説明書

●棚板はアルミ板全面張りです。

●棚板は6cm間隔で高さの調節が可能です。また増設も可能です。

棚板枚数：標準２枚付（３段）
棚板有効内寸法：58cm×160cm
積載重量：200kg（棚板１枚当り60kg）

RC-B3
２輪：エアータイヤ(★TR-2.50×4A)
２輪：φ150キャスター(ストッパー付)
定価 **127,050円**(税抜 115,500円)

RC-B3A
２輪：エアータイヤ(★TR-2.50×4A)
２輪：エアータイヤ(★TR-2.50×4AJ)
定価 **145,200円**(税抜 132,000円)

運賃 1台で元払い(離島は別途)

別売部品 ラックスカーゴ棚板

RC-TP
定価 **30,470円**(税抜 27,700円)
運賃 別途

愛菜号　アルミ製　ハウスカー（タイヤ幅調節タイプ）

説明書

※1 当社のハウスカーの中で本体の大きさが一番標準的な大きさです。
※2 当社のハウスカーの中で一番使用されている大きさのタイヤです。

積載重量 100kg
運賃 2台で元払い
(離島は別途)(1台梱包)

CH-950A エアータイヤ (★TR-2.50×4A)　重量 8.7kg　定価 **34,540円**（税抜 31,400円）
CH-950NA ノーパンクタイヤ (★TR-2.50×4NA)　重量 8.7kg　定価 **38,170円**（税抜 34,700円）

●タイヤの直径が約26cm幅が約8.5cmと大きいため、悪路での走行に最適です。

積載重量 100kg
運賃 2台で元払い
(離島は別途)(1台梱包)

CH-1000A エアータイヤ (★TR-3.50×4A)　重量 10.7kg　定価 **36,960円**（税抜 33,600円）
CH-1000NA ノーパンクタイヤ (★TR-3.50×4NA)　重量 10.7kg　定価 **40,590円**（税抜 36,900円）

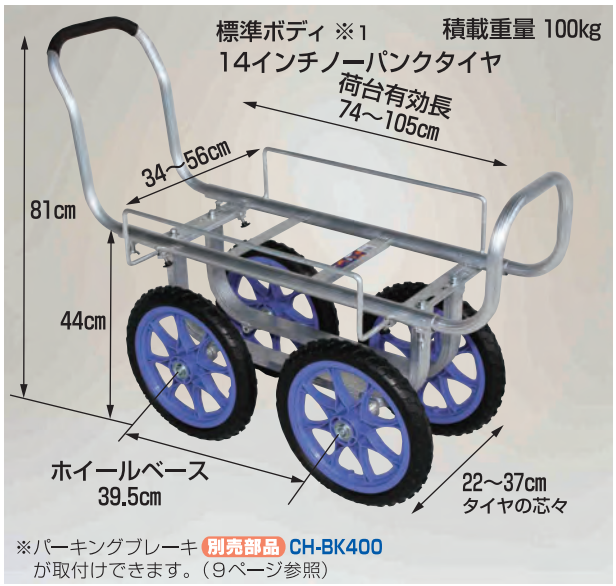

●タイヤの直径が約34cmと大きいため、悪路での走行に最適です。
●荷台面が約44cmと高いため、腰をあまり曲げなくても収穫物をコンテナに入れられます。

運賃 2台で元払い
(離島は別途)(1台梱包)

CH-1400 ノーパンクタイヤ (★TR-14N)　重量 6.9kg　定価 **38,170円**（税抜 34,700円）

積載重量 100kg

●ホイールベースが29.5cmと短いため、方向転換が楽におこなえます。

運賃 2台で元払い(離島は別途)(1台梱包)

CH-850 エアータイヤ(★TR-2.50×4T)　重量 7.9kg
定価 **32,120円**（税抜 29,200円）
CH-850N ノーパンクタイヤ(★TR-2.50×4N)　重量 7.9kg
定価 **34,540円**（税抜 31,400円）

積載重量 80kg

●ホイールベースが36cmと短いため、方向転換が楽におこなえます。
●タイヤの直径が約34cmと大きいため、悪路での走行に最適です。
●荷台面が約43.5cmと高いため、腰をあまり曲げなくても収穫物をコンテナに入れられます。

運賃 2台で元払い(離島は別途)(1台梱包)

CH-1300 ノーパンクタイヤ (★TR-14N)　重量 6.6kg
定価 **38,170円**（税抜 34,700円）

★印は「タイヤセット」の型式です。詳細は38～41ページをご覧ください。

愛菜号 アルミ製　ハウスカー（タイヤ幅調節タイプ）

説明書

●標準的なハウスカー（当社比：8ページ参照）に比べ荷台幅・タイヤ幅・ホイルベースが広く、安定して収穫物を運べます。

CH-1500A 重量12kg
エアータイヤ（★TR-3.50×4A）
定価 **45,980円**（税抜 41,800円）

CH-1500NA 重量12kg
ノーパンクタイヤ（★TR-3.50×4NA）
定価 **49,610円**（税抜 45,100円）

運賃 2台で元払い（離島は別途）（1台梱包）

ここがポイント

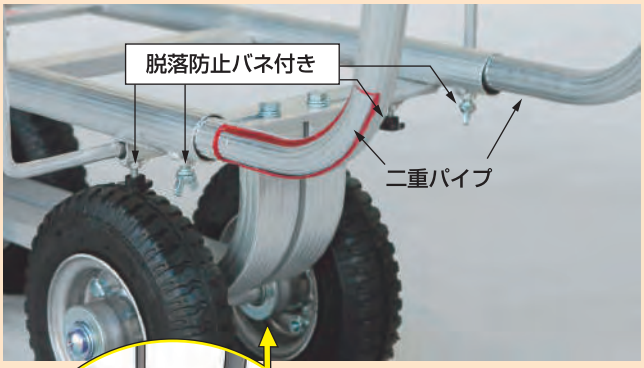

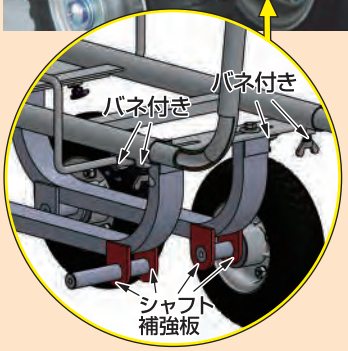

●タイヤ取付け用のシャフトに補強板が付きさらに強力になりました。
●手で締めるネジには振動による脱落を防止するバネ付きです。
●ハンドルが二重パイプ構造でとても強力です。
●タイヤ幅・コンテナガード幅とハンドル・ストッパーの長さが全て伸縮できます。

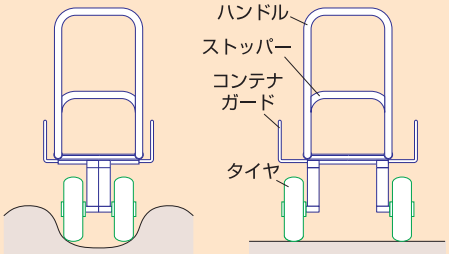

狭い畝（場所）　広い畝（場所）

※適応機種
CH-950A(NA)
CH-1000A(NA)
CH-1400
CH-850(N)
CH-1300
CH-1500A(NA)

別売部品 愛菜号用パーキングブレーキ

説明書

ブレーキを
ロックした状態

ブレーキとタイヤ
の接点

●愛菜号に別売部品のブレーキ（CH-BK400）を取付ければ、坂道での荷物の積み降ろし作業も安心です。

CH-BK400（ハンドルは別売）　重量 1.3kg
定価 **10,648円**（税抜 9,680円）　運賃 別途

※取付可能機種は下記の通りですが荷台有効長がそれぞれ変わります。また組立時にお客様によるタイヤとブレーキシュー（タイヤ接触部）の位置の調節が必要です。
- CH-950A・CH-950NA：荷台有効長 73～90cm
- CH-1000A・CH-1000NA：荷台有効長 74～91cm
- CH-850・CH-850N：荷台有効長 58～75cm
- CH-1400 注）：荷台有効長78～95cm

注）CH-1400の標準で付属しているハンドルにはブレーキ（CH-BK400）が取付けできません。別途CH-950A用ハンドルをお求めください。またこの時ハンドル高が94cmになりますからご注意ください。

※CH-950A・950NA・1000A・850・850Nは減速用としてもご使用になれますが、CH-1000NA・1400はタイヤの表面の凹凸が大きく減速ブレーキとしてはご使用になれません。予めご了承ください。

注）別売部品のCH-BK400は簡易的な機構のため、坂道での放置は危険ですからおやめください。またタイヤの空気が抜けた状態や濡れた状態などでは性能が低下します。ご注意ください。

★印は「タイヤセット」の型式です。詳細は38～41ページをご覧ください。

別売部品 愛菜号用ワイドコンテナガード

写真は
CH-950Aにセット

※対応機種
CH-950A(NA)
CH-1000A(NA)
CH-1400に取付けできます。

CH-WG 定価 **3,146円**（税抜 2,860円）
（2個で1セットの定価です）
運賃 別途

別売部品 愛菜号用イス

写真はCH-1000Aにセット

注）傾斜地や踏台として使用しないでください。
注）2011年出荷分からの愛菜号CH-950A(NA)
CH-1000A(NA)に取付け可能です。
（上記の機種は補強されていますが最大使用荷重は
80kg以下です。）

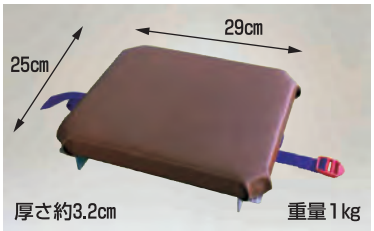

●専用のイスを愛菜号に取付けることにより、腰掛け作業車としてご使用になれます。
●イスの横にコンテナやかごを置くことで、すわりながらの収穫や管理作業に便利です。

CH-CH
定価 **4,114円**（税抜 3,740円）
運賃 別途

愛菜号 荷台面平形４輪車タイプ

説明書

●20kgコンテナ2個横置きタイプです。
●タイヤの直径が約34cmと大きいため、悪路での走行に最適です。
●荷台面が約44cmと高いため、腰をあまり曲げなくても収穫物をコンテナに入れられます。
●タイヤ幅調節可能タイプです。

CH-700S-14 ノーパンクタイヤ（★TR-14N）
定価 **39,930円**（税抜 36,300円）
運賃 2台で元払い（離島は別途）（1台梱包）

愛菜号 13×3タイヤ使用タイプ

説明書

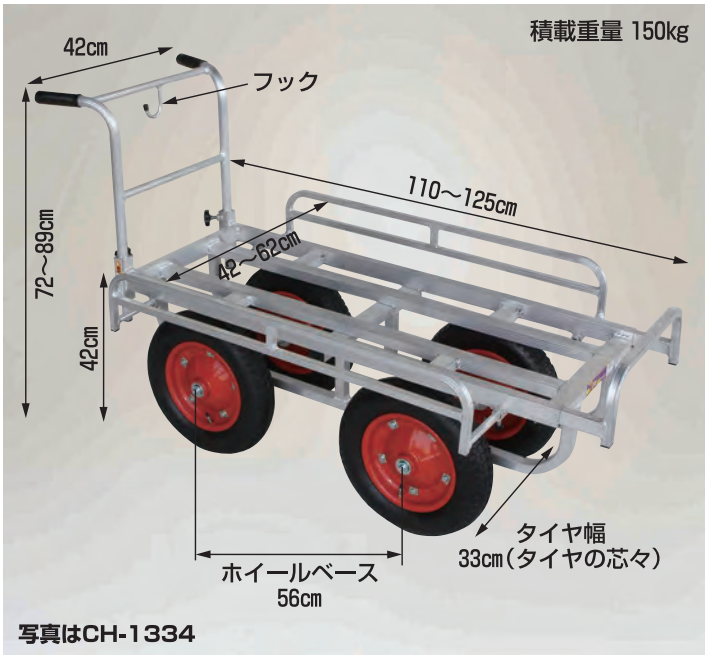

写真はCH-1334

使用例1
20kgコンテナ2個縦置
（ガードを取りはずした状態）

使用例2
20kgコンテナ3個横置

●13×3T(N)（直径約36cm）を使用のため、悪路での走行に最適です。
●荷台面が42cmと高いため腰をあまり曲げなくても収穫物をコンテナに入れられます。さらに特殊な形状のハンドルが作業を楽にします。
●ハンドルにフックが付いていますから手かごを掛けられ便利です。

CH-1334
エアータイヤ(★TR-13×3T) 重量15.4kg
定価 **46,530円**（税抜 42,300円）

CH-1334N
ノーパンクタイヤ(★TR-13×3N) 重量15.9kg
定価 **54,010円**（税抜 49,100円）

運賃 2台で元払い（離島は別途）（1台梱包）

★印は「タイヤセット」の型式です。詳細は38～41ページをご覧ください。

愛菜号 大きいコンテナ１個用

説明書

写真はCH-530-25　積載重量 80kg

写真はCH-530-35N　積載重量 80kg

写真はCH-530-35TP　積載重量 80kg

CH-530-25 エアータイヤ（★TR-2.50×4T）
重量 7.7kg 定価 **26,510円**（税抜 24,100円）

CH-530-25N ノーパンクタイヤ（★TR-2.50×4N）
重量 7.7kg 定価 **28,930円**（税抜 26,300円）

運賃 4台で元払い（離島は別途）（1台梱包）

CH-530-35T エアータイヤ（★TR-3.50×4T）
重量 9.7kg 定価 **30,360円**（税抜 27,600円）

CH-530-35N ノーパンクタイヤ（★TR-3.50×4N）
重量 9.7kg 定価 **32,780円**（税抜 29,800円）

運賃 4台で元払い（離島は別途）（1台梱包）

CH-530-35TP エアータイヤ（★TR-3.50×4T）
重量 11kg 定価 **36,630円**（税抜 33,300円）

CH-530-35NP ノーパンクタイヤ（★TR-3.50×4N）
重量 11kg 定価 **39,050円**（税抜 35,500円）

運賃 4台で元払い（離島は別途）（1台梱包）

- 荷台が20kgコンテナ用(CH-500タイプ）より一回り大きいため幅広い用途に使用できます。
- ハンドルの幅が狭いため、後方からの荷物の出し入れがスムーズにできます。
- 手で締めるネジには脱落防止、ゆるみ防止のバネ付きです。

写真は CH-530-25

写真は CH-530-35TP

写真は CH-530-35TP

愛菜号 ２輪自在タイプ

説明書

写真はCHJ-700

- 2輪が自在に旋回しますから、重い物の運搬でも楽に操作できます。
- ハンドルが自在タイヤ側と固定タイヤ側のどちらでも取付けられますから、楽に操作できます。

前輪自在タイヤの場合
方向転換がハンドル操作（左右にひねる）するだけでおこなえますから、特に狭い場所で便利です。

後輪自在タイヤの場合
自在タイヤがハンドル側に付いていますから、重い物を載せた時や、傾斜地での走行でも楽に操作できます。

CHJ-700 エアータイヤ（★TR-2.50×4A・★TR-2.50×4AJ）
重量 11.8kg 定価 **41,690円**（税抜 37,900円）

CHJ-700N ノーパンクタイヤ（★TR-2.50×4NA・★TR-2.50×4NAJ）
重量 11.8kg 定価 **45,320円**（税抜 41,200円）

新製品

運賃 2台で元払い（離島は別途）（1台梱包）

愛菜号 ２輪自在タイプ

説明書

- 2輪が自在に旋回しますから、重い物の運搬でも楽に操作できます。
- 果樹園等の作業に便利です。

注）自在タイヤは構造上タイヤが左右に振れます。特に直径が大きいタイヤで荷物が軽く速度が速い時は振れやすくなりますから予めご了承ください。

CHJ-2000 エアータイヤ（前輪★TR-13×3T 後輪★TR-3.50×4AJ）
定価 **66,000円**（税抜 60,000円）

運賃 2台で元払い（離島は別途）（1台梱包）

★印は「タイヤセット」の型式です。詳細は38～41ページをご覧ください。

愛菜号 コンテナ１個用 説明書

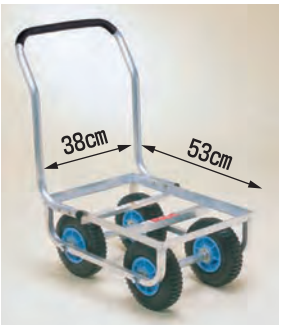

CH-500 重量 7kg
エアータイヤ（TR-2.50×4T）★
定価 **18,700円**
（税抜 17,000円）

CH-500N 重量 7kg
ノーパンクタイヤ（TR-2.50×4N）★
定価 **21,120円**
（税抜 19,200円）

運賃 4台で元払い（離島は別途）（1台梱包）

●20kgコンテナ１個用の台車です。
●ハンドル位置が変えられますから便利です。ここがポイント 参照

愛菜号 コンテナ１個用 説明書

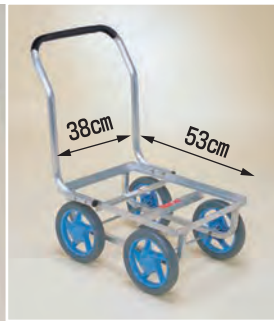

CH-300
ノーパンクタイヤ（TR-9M0×9.5）★
定価 **12,100円**
（税抜 11,000円）

運賃 4台で元払い（離島は別途）（1台梱包）

●本体重量が3.1kgと軽量で、移動や車への積み降ろしを楽におこなえます。
●ハンドル位置が変えられますから便利です。ここがポイント 参照

ヘムロック パーキングブレーキ 説明書

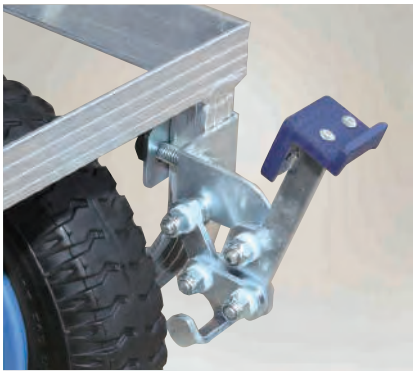

●愛菜号CH-500(N)用のパーキングブレーキです。下り坂でタイヤをロックできますから安心です。

注）タイヤの空気が抜けた状態などでは性能が低下します。ご注意ください。

BCH-50 定価 **2,904円**
（税抜 2,640円）

運賃 別途

ここがポイント

ハンドル位置の移動

愛菜号CH-300
愛菜号CH-500
愛菜号CH-500N

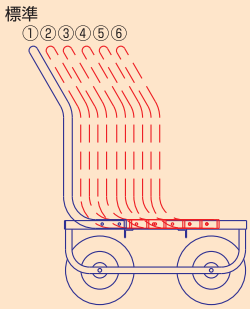

ハンドルの位置を①～⑥の６ヶ所の中から選べ、数字が大きくなるにつれハンドルに体重をかけてもウイリー（前方が持ち上がる状態）しにくくなりますから、お年寄りに安心です。（お年寄りにオススメの位置は③と④の位置です。）

※④⑤⑥はハンドルを本体の反対側から取付けています。

愛菜号 コンテナ１個用 大きいタイヤ仕様 説明書

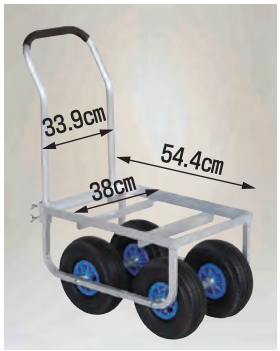

CH-500-35T 重量 9.4kg
エアータイヤ（TR-3.50×4T）★
定価 **27,830円**
（税抜 25,300円）

CH-500-35N 重量 9.4kg
ノーパンクタイヤ（TR-3.50×4N）★
定価 **30,250円**
（税抜 27,500円）

運賃 4台で元払い（離島は別途）（1台梱包）

●タイヤの直径が約25.4cm、幅が約8.2cmと大きいため、悪路での走行に最適です。
●ハンドルが上下に伸縮できますから、作業に合わせ調節できます。
●ハンドルは4ヶ所のネジでしっかり固定していますから丈夫です。

愛菜号 コンテナ１個用 12インチノーパンクタイヤ仕様 説明書

CH-500-12
ノーパンクタイヤ（TR-12N）★
定価 **28,050円**
（税抜 25,500円）

運賃 4台で元払い（離島は別途）（1台梱包）

●タイヤの直径が約29cmと大きいため、悪路での走行に最適です。
●ハンドルが上下に伸縮できますから、作業に合わせ調節できます。
●ハンドルは4ヶ所のネジでしっかり固定していますから丈夫です。

★印は「タイヤセット」の型式です。詳細は38～41ページをご覧ください。

愛菜号 コンテナ１個用ハウスカー（フレーム後方延長型）

積載重量 60kg 説明書

注）ロック機能付きブレーキは簡易的な機構のため、坂道での放置は危険ですからおやめください。またタイヤの空気が抜けた状態や濡れた状態などでは性能が低下します。ご注意ください。また減速時にはタイヤとブレーキシューとの摩擦によりお互いがすり減ります。予めご了承ください。

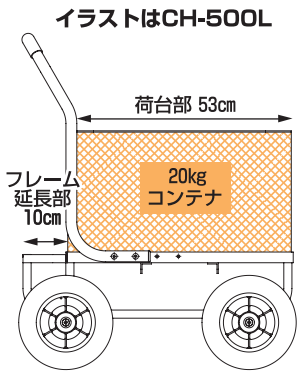

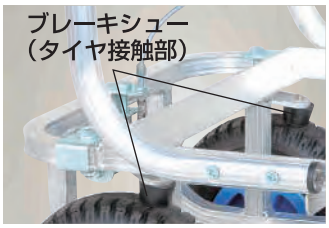

●フレームを延長しタイヤを荷台後方へ取付けたことにより、ハンドルに体重をかけてもウイリー（前方が持ち上がる状態）しにくくなりお年寄りにも安心です。また、ハンドルを前方へ付け替えれば重心位置が変わりさらに安心です。

●CH-500LBは標準でロック機能付きブレーキが付いていますから、下り坂での減速やロックしてパーキングブレーキとしてもご使用できます。

注）CH-500LBはブレーキのワイヤーの張り（長さ）の調節が必要です。

CH-500L エアータイヤ(★TR-2.50×4T)
重量 7.0kg 定価 **27,830円**（税抜 25,300円）

CH-500LB（ブレーキ付） エアータイヤ（★TR-2.50×4T）
重量 7.9kg 定価 **36,300円**（税抜 33,000円）

運賃 2台で元払い（離島は別途）（1台梱包）

愛菜号 20kgコンテナ斜め置きタイプ

説明書

コンテナを斜めに置けますから、収穫物が安定し傷みません。

CHK-250 エアータイヤ(★TR-2.50×4T) 運賃 4台で元払い（離島は別途）（1台梱包）
重量 7.4kg 定価 **22,220円**（税抜 20,200円）

CHK-250N ノーパンクタイヤ(★TR-2.50×4N)
重量 7.4kg 定価 **24,640円**（税抜 22,400円）

スチール飼料運搬車

FRP製バケットタイプ（容量：約240リットル）

※ FRPとはガラス繊維と樹脂を用いてプラスチックを補強することにより、強度を著しく向上し、主に飛行機・自動車・船などで使用されています。

注）スチール飼料運搬車は仕入商品のため納期が1〜2週間です。また塗装が輸送中などに剥がれるおそれがありますから予めご了承ください。

SSM-240-4 定価 **176,660円**（税抜 160,600円）

★ 運賃 東北・関東・中部・近畿へ1台で元払い 左記以外の地域および離島は運賃別途です。

愛菜号 低床平置きタイプ

●葉物野菜などを横置きで収穫するタイプです。

●タイヤ付きの低床型なので、コンテナ底面が汚れません。

●育苗箱を載せての植付け作業にも便利です。

※荷台は20kgコンテナ用です。

全長：68.0cm
全幅：50.4cm
全高：14.6cm（荷台面11.2cm）
ノーパンクタイヤ（★TR-4M×5）

CH-20H（平置き）
定価 **13,310円**（税抜 12,100円）
運賃 4台で元払い（離島は別途）（1台梱包）

愛菜号 低床斜め置きタイプ

説明書

●収穫時コンテナを斜めに置けますから、収穫物がたてに入り葉先が傷みません。

●タイヤ付きの低床型なので、コンテナ底面が汚れません。

●ハンドル位置とコンテナの角度が調節できます。

※荷台は20kgコンテナ用です。

全長：73.4cm
全幅：48.7cm（ハンドル除く）
ノーパンクタイヤ（★TR-7M0×8.2）

CH-20K（斜め置き）
定価 **14,520円**（税抜 13,200円）
運賃 4台で元払い（離島は別途）（1台梱包）

★印は「タイヤセット」の型式です。詳細は38〜41ページをご覧ください。

愛菜号 ２段積・14インチタイヤタイプ

説明書

●高さ調節自在の上段前側に手の入るスペースが有り、下段でのコンテナの取扱いが楽にできます。
●タイヤの直径が約34cmと大きいため、果樹園や悪路での走行に最適です。
●パーキングブレーキ（ヘムロックBRA-120）が付いていますから傾斜地でも安心です。（22ページ参照）

CHR-40-14
ノーパンクタイヤ（★TR-14N）
定価 **45,980円**（税抜 41,800円）
運賃 2台で元払い（離島は別途）（1台梱包）

愛菜号 ハウスカー２段積タイプ

説明書

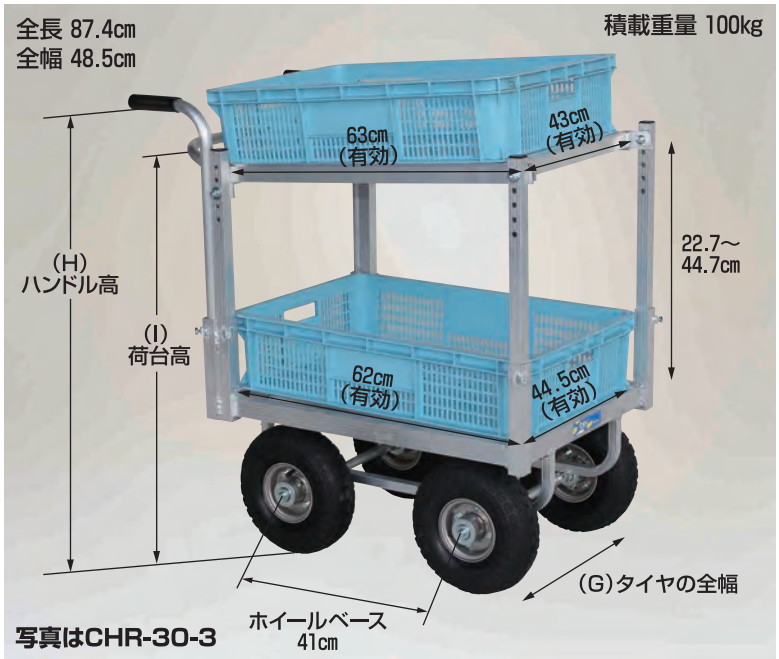

写真はCHR-30-3

写真はCHR-30-2

●2段目の高さが自在に調節できますから、収穫物をコンテナに入れる際、腰への負担が軽減し作業が楽におこなえます。
●上段が開閉しますから、下段へのコンテナの出し入れがスムーズです。
●上段が傾斜状態に設定できますから収穫物が安定し傷みません。

運賃 2台で元払い（離島は別途）（1台梱包）

CHR-30-2 エアータイヤ（★TR-2.50×4T）
定価 **48,400円**（税抜 44,000円）

CHR-30-3 エアータイヤ（★TR-3.50×4A）
定価 **54,450円**（税抜 49,500円）

型　式	ハンドル高(H)	荷台高(I)	タイヤ全幅(G)	重 量
CHR-30-2	68〜100.2cm	51.2〜76.2cm	44cm	11.9kg
CHR-30-3	70.3〜102.5cm	53.7〜78.7cm	46cm	13.6kg

愛菜号 ２段積 ２輪自在タイプ

説明書

●2段目の高さが自在に調節できますから、収穫物をコンテナに入れる際、腰への負担が軽減し作業が楽におこなえます。
●上段が傾斜状態に設定できますから収穫物が安定し傷みません。
●２輪が自在に旋回しますから、重い物の運搬でも楽に操作できます。

※CHR-30-2(3)のように上段は開閉致しません。

前輪　エアータイヤ（★TR-2.50×4A）
後輪　エアータイヤ（★TR-2.50×4AJ）

CHR-30-2J
定価 **58,080円**（税抜 52,800円）
運賃 2台で元払い（離島は別途）（1台梱包）

★印は「タイヤセット」の型式です。詳細は38〜41ページをご覧ください。

愛菜号 レール走行式台車（路地走行用車輪付）

新製品 説明書

●レール走行用車輪が付いていますから、台車を手で操作しなくても軽く押すだけで直進性が安定し作業の手を休めません。
●レール用車輪は直径24.4㎝と大きく、さらにベアリング付きですから走行性が良く楽に移動できます。
●レール走行用車輪と12インチタイヤが一体になっていますからハウス間や畝の移動、レール敷設前の路地でもそのまま走行できます。

注）不整地ではご使用になれません。レール走行用車輪が地面の石等に接触し破損の原因になります。ご注意ください。

CH-1200R（★TR-12NR）重量9.0kg

定価 **52,800円**（税抜 48,000円）

運賃 2台で元払い（離島は別途）（1台梱包）

使用例 使用するレールの参考例とその寸法

※タイヤの仕様は38ページをご覧ください。

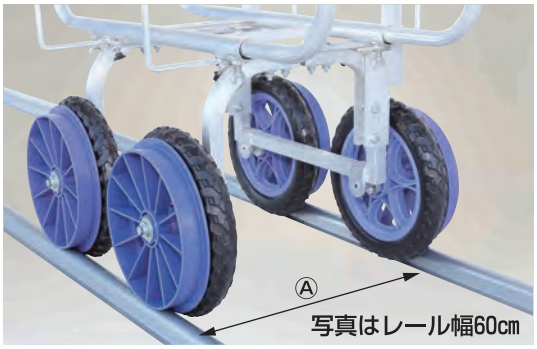

レール幅Ⓐ50～60㎝（レールの芯々）に対応できます。

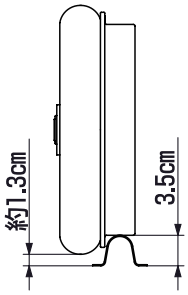

イラストのレールは東都興業㈱様キャリアレールを使用

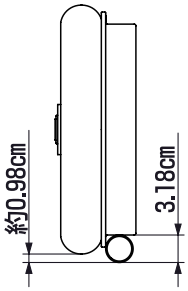

イラストのレールは⌀31.8の丸パイプを使用

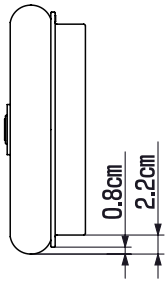

イラストはレールを使用せず地面で走行した場合です。

別売部品 レール走行式台車用２段アタッチメント

新部品 説明書

CH-TN7 2段アタッチメント

積載荷重7kg 重量2.2kg

定価 **18,700円**（税抜 17,000円）

運賃 別途

●愛菜号CH-1200R用の２段アタッチメントです。上段に空のコンテナを置けますから、重いコンテナの入れ替えが少なくなり、大変な労力の軽減になります。
●CH-TN7はアタッチメントの柱が側面の片側だけですから前後からの収穫物の投入に便利です。

※CH-TN7は構造上、上段の荷台フレームを地面と水平に組立てるには調節が必要です。予めご了承ください。

荷台有効幅（W1）
・レール幅50㎝の時：34～40㎝（センターから左右均等になる幅は34㎝）
・レール幅60㎝の時：34～50㎝（センターから左右均等になる幅は34～44㎝）

CH-TN10 2段アタッチメント

積載荷重10kg 重量2.3kg

定価 **20,900円**（税抜 19,000円）

運賃 別途

●愛菜号CH-1200R用の２段アタッチメントです。上段に空のコンテナを置けますから、重いコンテナの入れ替えが少なくなり、大変な労力の軽減になります。
●CH-TN10はアタッチメントの柱が前方と後方のセンターに付いていますから、両サイドからの収穫物の投入に便利です。

※CH-TN10（2段アタッチメント）は愛菜号CH-850・CH-1300にも取付けできます。

コン助　アルミ製　平形１輪車　20kgコンテナ用

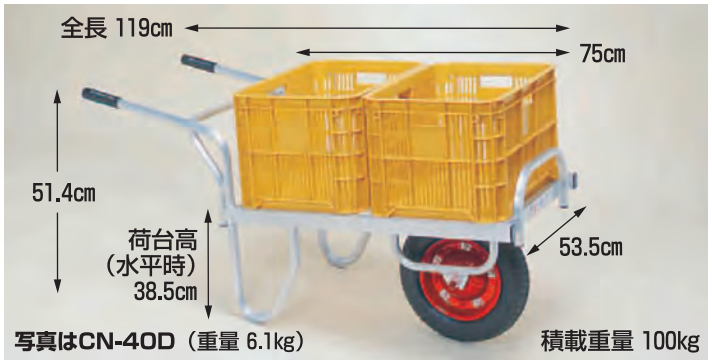

運賃 4台で元払い（離島は別途）（1台梱包）

CN-40D エアータイヤ（★TR-13×3T）　定価 **16,940円**（税抜 15,400円）
CN-40DX エアータイヤ（★TR-13×3DX）　定価 **19,140円**（税抜 17,400円）
CN-40DN ノーパンクタイヤ（★TR-13×3N）　定価 **18,810円**（税抜 17,100円）

運賃 4台で元払い（離島は別途）（1台梱包）

CN-60D エアータイヤ（★TR-13×3T）　定価 **19,800円**（税抜 18,000円）
CN-60DX エアータイヤ（★TR-13×3DX）　定価 **22,000円**（税抜 20,000円）
CN-60DN ノーパンクタイヤ（★TR-13×3N）　定価 **21,670円**（税抜 19,700円）

コン助　アルミ製　平形１輪車　ストッパー伸縮タイプ

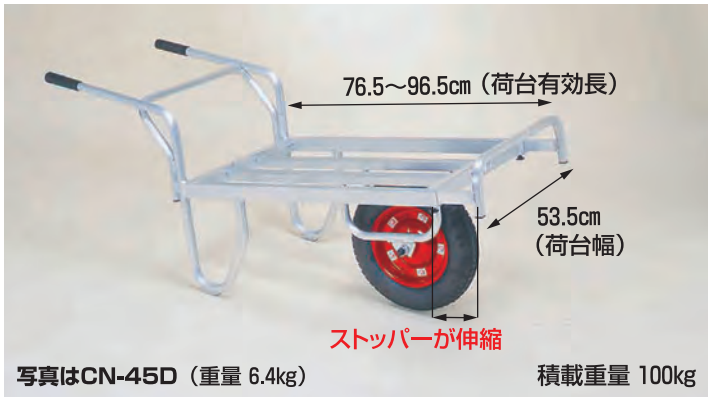

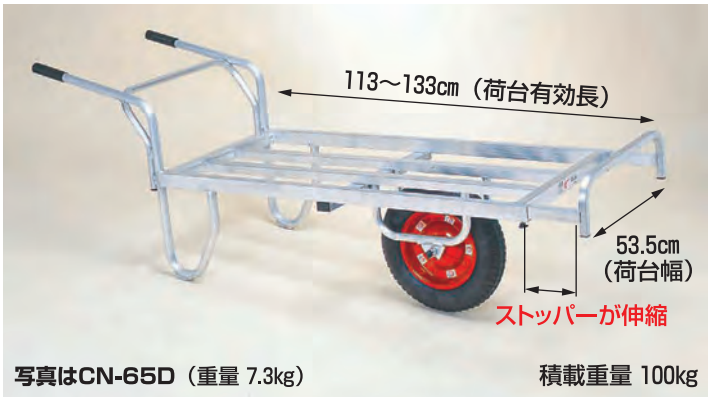

運賃 4台で元払い（離島は別途）（1台梱包）

CN-45D エアータイヤ（★TR-13×3T）　定価 **18,370円**（税抜 16,700円）
CN-45DX エアータイヤ（★TR-13×3DX）　定価 **20,570円**（税抜 18,700円）
CN-45DN ノーパンクタイヤ（★TR-13×3N）　定価 **20,240円**（税抜 18,400円）

●ストッパーが20cm伸縮しますから、さまざまな運搬作業に活躍します。

使用例１

使用例２

運賃 4台で元払い（離島は別途）（1台梱包）

CN-65D エアータイヤ（★TR-13×3T）　定価 **21,230円**（税抜 19,300円）
CN-65DX エアータイヤ（★TR-13×3DX）　定価 **23,430円**（税抜 21,300円）
CN-65DN ノーパンクタイヤ（★TR-13×3N）　定価 **23,100円**（税抜 21,000円）

●ストッパーが20cm伸縮しますから、さまざまな運搬作業に活躍します。

使用例１

使用例２

別売部品　補助輪（コン助専用）（パーキングブレーキ付）

説明書

写真はCN-65Dにセットした状態です。（CN-65Dは別売）
※補助輪がタイヤ外側の場合ブレーキは右側に付きます。

CN-64TR　重量4.1kg　エアータイヤ（★TR-2.50×4A）
定価 **24,200円**（税抜 22,000円）
運賃 別途

写真はタイヤを内側にセットした状態です。
※ブレーキは左側に付きます。

●当社製品のコン助専用の補助輪です。重量物を積んでの移動を楽におこなえます。
●パーキングブレーキ（CN-64TR専用ヘムロック）が付いていますから停車時も安心です。

―― 取付け可能機種 ――

コン助：一部製品を除く全機種
（CN-20D・35D・65DUを除く）
アルミ１輪車：CF-4(N)

注）常に転倒に注意しながら歩行速度でご使用ください。
注）急な坂道での走行や横断は転倒の恐れがあり危険です。おやめください。また急な坂道ではパーキングブレーキでタイヤをロックしても動いたり転倒の恐れがあり危険です。ご注意ください。

★印は「タイヤセット」の型式です。詳細は38～41ページをご覧ください。

コン助　アルミ製　平形２輪車ストッパー伸縮タイプ（１輪車に付け替え可能タイプ）

ここがポイント 参照

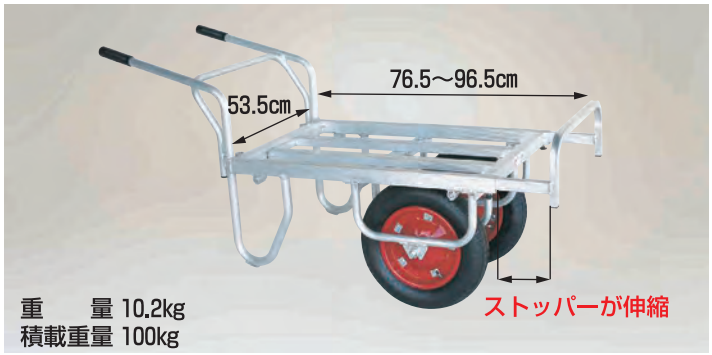

CN-45DW エアータイヤ(★TR-13×3T) 定価 **28,050円**（税抜 25,500円）
運賃 4台で元払い(離島は別途)(1台梱包)

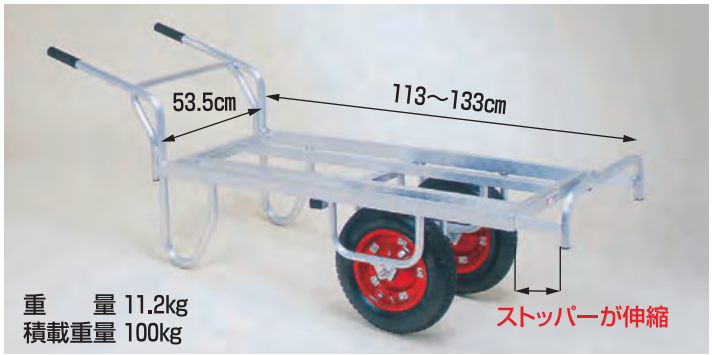

CN-65DW エアータイヤ(★TR-13×3T) 定価 **30,910円**（税抜 28,100円）
運賃 4台で元払い(離島は別途)(1台梱包)

コン助　アルミ製　平形１輪車（伸縮式ストッパー・サイドガード付）

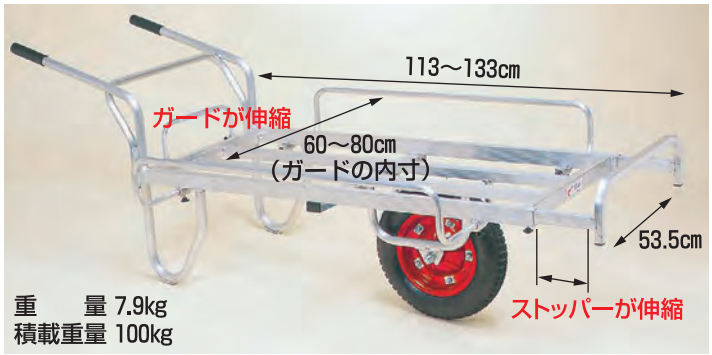

CN-65DS エアータイヤ(★TR-13×3T) 定価 **26,840円**（税抜 24,400円）
運賃 4台で元払い(離島は別途)(1台梱包)

コン助　アルミ製　平形２輪車（伸縮式ストッパー・サイドガード付）

１輪車に付け替え可能タイプ ここがポイント 参照

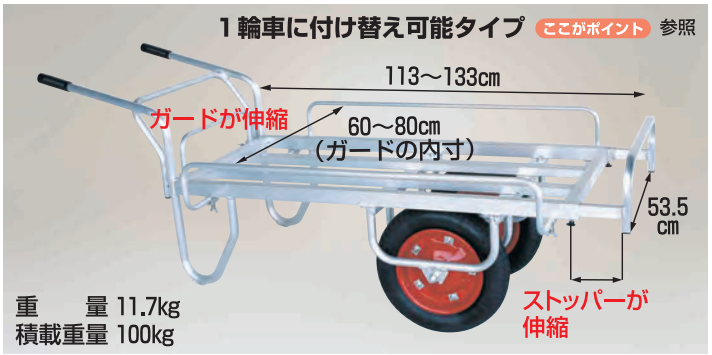

CN-65DWS エアータイヤ(★TR-13×3T) 定価 **34,320円**（税抜 31,200円）
運賃 4台で元払い(離島は別途)(1台梱包)

コン助　アルミ製　花用１輪車 花用２輪車（荷台は全面フラット）

※CN-200SWとCNT-360SWは2輪を1輪に変えられます。ここがポイント 参照 説明書

CN-200S（1輪車）重量 10kg 定価 **42,020円**（税抜 38,200円）
CN-200SW（2輪車）重量 13kg 定価 **53,460円**（税抜 48,600円）
タイヤは全機種エアータイヤ(★TR-13×3T)
運賃 2台で元払い(離島は別途)(1台梱包)

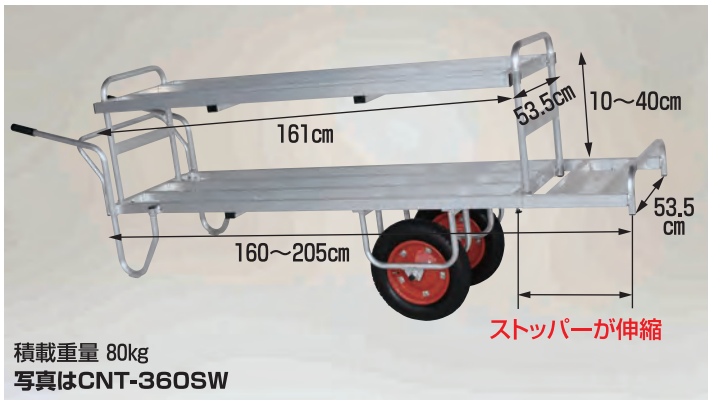

CNT-360S（1輪車）重量 15.8kg 定価 **64,790円**（税抜 58,900円）
CNT-360SW（2輪車）重量 18.8kg 定価 **76,230円**（税抜 69,300円）
タイヤは全機種エアータイヤ(★TR-13×3T)
運賃 2台で元払い(離島は別途)(1台梱包)

ここがポイント

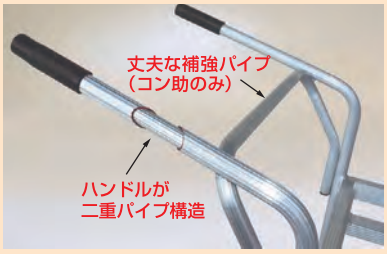

●コン助シリーズ・アルミ1・2輪車シリーズはハンドルが二重パイプ構造になっていますので強力です。

ここがポイント　2輪を1輪に変えられ便利です

2輪の時はタイヤフレームが本体の両サイドに付いています。

1輪の時はタイヤフレームが残らず邪魔になりません。

１輪車を購入するか、２輪車を購入するか迷っているお客様はぜひ!!

●２輪を１輪に変えられ便利です。また１輪に変えた時タイヤフレームが残らず邪魔になりません。
対応可能機種：コン助２輪車全機種

※１輪車をご購入の場合、追加でタイヤフレームとタイヤを購入すれば２輪に変えられます。
対応可能機種：コン助CN-65DS・CN-200S・CNT-360S

コン助　平形１輪車　幅せまタイプ

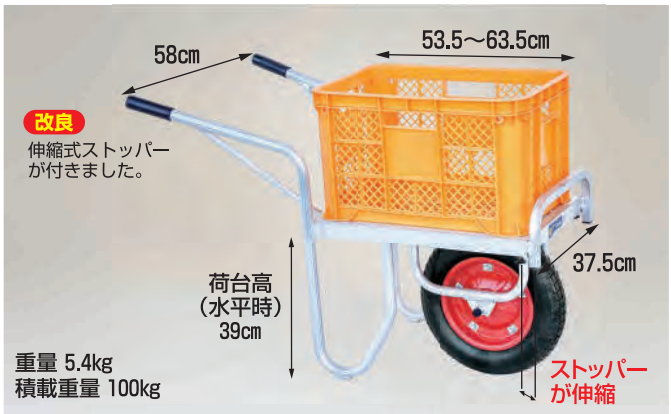

CN-20D　エアータイヤ(★TR-13×3T)　定価 **17,270円**（税抜 15,700円）
運賃 4台で元払い(離島は別途)（1台梱包）

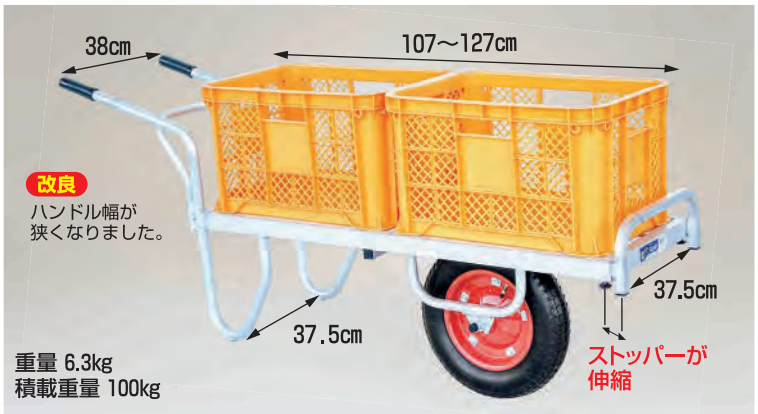

CN-35D　エアータイヤ(★TR-13×3T)　定価 **23,540円**（税抜 21,400円）
運賃 4台で元払い(離島は別途)（1台梱包）

コン助　スタンド跳ね上げタイプ

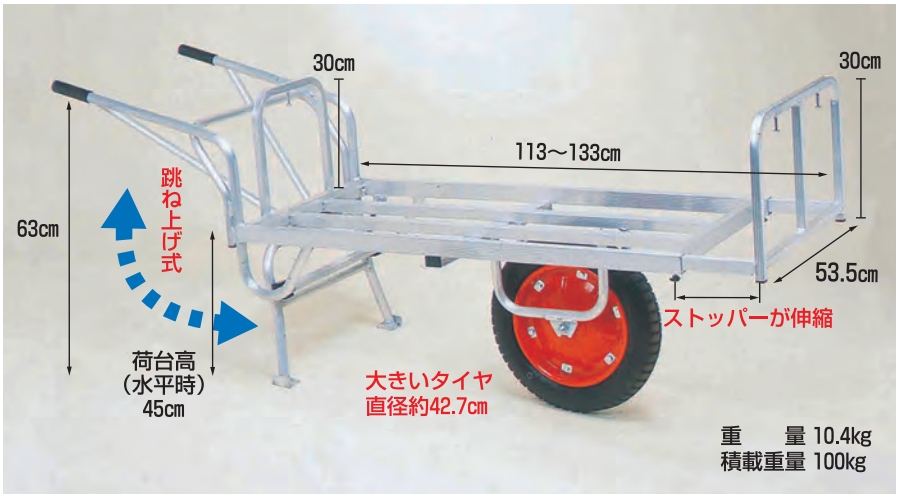

●スタンドが跳ね上げ式ですから移動中作物を傷めません。
●ストッパーが高くフック付きですから、多種多様の運搬に使用できます。

CN-65DU　エアータイヤ(★TR-16×3DX)
定価 **43,780円**（税抜 39,800円）
運賃 4台で元払い（離島は別途）(1台梱包)

ブレーキ付１輪車　説明書

コン助・アルミ１輪車

●このようにブレーキが付きます。
●傾斜地での安全走行に威力を発揮します。

コン助　ブレーキ付

CNB-40D　定価 **32,670円**（税抜 29,700円）
CNB-60D　定価 **35,530円**（税抜 32,300円）
CNB-45D　定価 **34,100円**（税抜 31,000円）
CNB-65D　定価 **36,960円**（税抜 33,600円）
運賃 4台で元払い(離島は別途)(1台梱包)

アルミ１輪車　ブレーキ付

CFB-2　定価 **35,090円**（税抜 31,900円）
CFB-2N　定価 **36,960円**（税抜 33,600円）
運賃 2台で元払い(離島は別途)(1台梱包)

※CFB-2Nはノーパンクタイヤです。
（他は全てエアータイヤです。）
※アルミ１輪車本体は19ページをご覧ください。

植木用１輪車　植木運搬用１輪車

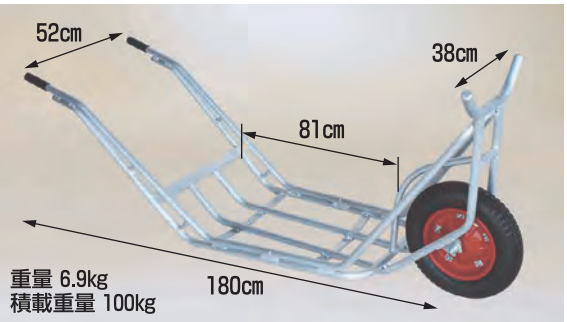

●荷台が低いので植木の積み降ろしを楽におこなえます。
●アルミ製のため、さびにくく軽量です。

CU-1　エアータイヤ（★TR-13×3T）
定価 **34,320円**（税抜 31,200円）
運賃 2台で元払い（離島は別途）(1台梱包)

★印は「タイヤセット」の型式です。詳細は38～41ページをご覧ください。

アルミ１輪車 プラバケット付（容量：約36リットル）

運賃 2台で元払い（離島は別途）（1台梱包）

CF-2 エアータイヤ（★TR-13×3T） 定価 **19,360円**（税抜 17,600円）
CF-2DX エアータイヤ（★TR-13×3DX） 定価 **21,560円**（税抜 19,600円）
CF-2N ノーパンクタイヤ（★TR-13×3N） 定価 **21,230円**（税抜 19,300円）

※ブレーキ付は18ページ「ブレーキ付１輪車」をご覧ください。

アルミ１輪車 ハーフバケットタイプ（容量：約75リットル）

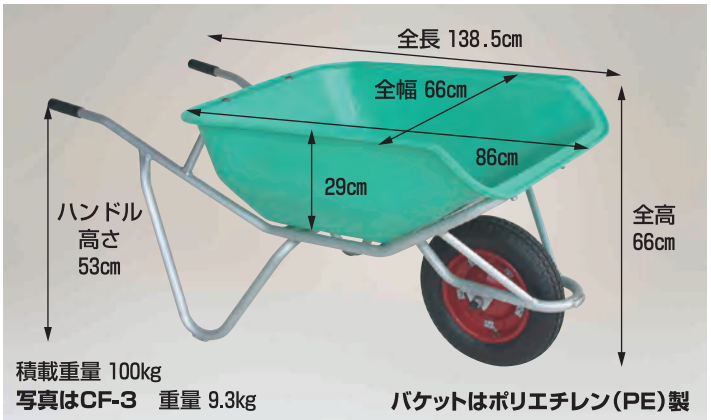

●バケットの形状が特殊ですから運搬物を前方へ落としやすく、堆肥や土・飼料の運搬に最適です。
※ポリエチレンは耐衝撃性、耐薬品性に非常に優れ、主にローリータンクなどに使用されています。

運賃 2台で元払い（離島は別途）（1台梱包）

CF-3 エアータイヤ（★TR-13×3T） 定価 **43,230円**（税抜 39,300円）
CF-3N ノーパンクタイヤ（★TR-13×3N） 定価 **45,100円**（税抜 41,000円）

アルミ２輪車 プラバケット付（容量：約36リットル）

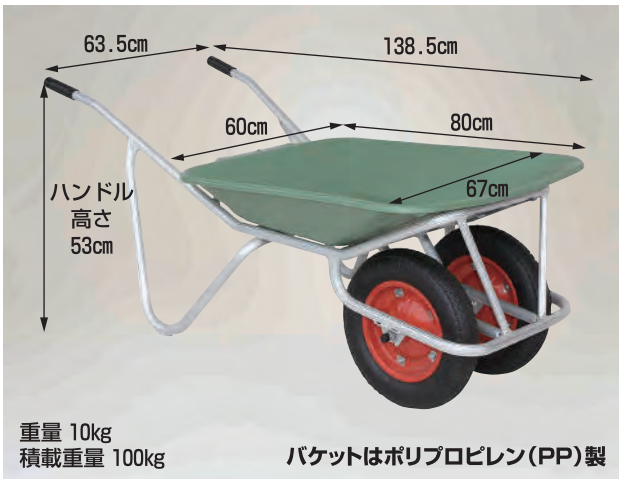

運賃 2台で元払い（離島は別途）（1台梱包）

CF-2W エアータイヤ（★TR-13×3T） 定価 **29,040円**（税抜 26,400円）

別売部品 補助輪（アルミ１輪車・２輪車専用）

説明書

―取付け可能機種―
アルミ1輪車・2輪車
CF-2（DX・N）
CF-3（N）・CF-2W

CF-32TR 重量 4.1kg
エアータイヤ（★TR-2.50×4A）
定価 **24,200円**
（税抜 22,000円）
運賃 別途

●当社製品のアルミ1輪車2輪車専用の補助輪です。重量物を積んでの移動を楽におこなえます。
●パーキングブレーキ（CF-32TR専用ヘムロック）が付いていますから停車時も安心です。※ブレーキは右側に付きます。
注）常に転倒に注意しながら歩行速度でご使用ください。
注）急な坂道での走行や横断は転倒の恐れがあり危険です。おやめください。また急な坂道ではパーキングブレーキでタイヤをロックしても動いたり転倒の恐れがあり危険です。ご注意ください。

アルミ１輪車 幅狭・深型バケットタイプ（容量：約58リットル）

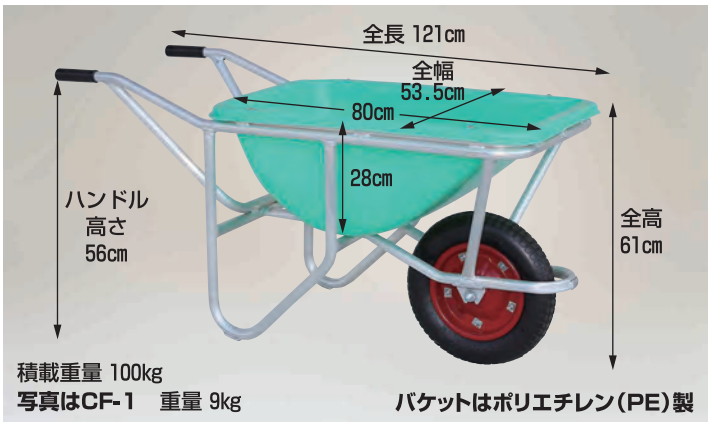

●バケットが幅狭・深型ですから狭い場所でも安定して運搬できます。
※ポリエチレンは耐衝撃性、耐薬品性に非常に優れ、主にローリータンクなどに使用されています。

運賃 2台で元払い（離島は別途）（1台梱包）

CF-1 エアータイヤ（★TR-13×3T） 定価 **50,820円**（税抜 46,200円）
CF-1N ノーパンクタイヤ（★TR-13×3N） 定価 **52,690円**（税抜 47,900円）

アルミ１輪車 深型バケットタイプ（容量：約113リットル）

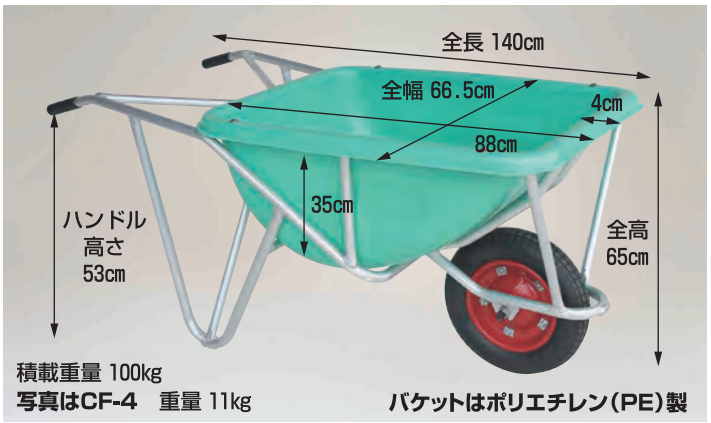

●バケットの容量が約113リットルと大きく、さらに深型ですから飼料の運搬や野菜の収穫に最適です。
※ポリエチレンは耐衝撃性、耐薬品性に非常に優れ、主にローリータンクなどに使用されています。

運賃 2台で元払い（離島は別途）（1台梱包）

CF-4 エアータイヤ（★TR-13×3T） 定価 **54,670円**（税抜 49,700円）
CF-4N ノーパンクタイヤ（★TR-13×3N） 定価 **56,540円**（税抜 51,400円）

★印は「タイヤセット」の型式です。詳細は38～41ページをご覧ください。

コン助ラック　育苗箱運搬器

説明書

●コン助専用の育苗箱運搬器です。コン助にコン助ラックNC-10をセットすれば一度に10枚の苗箱を運搬できます。

●取付け可能推奨機種

CN-40D（DX・N）・CN-45D（DX・N）・CN-45DW

注）CN-60D（DX・N）・CN-65D（DX・N）・CN-65DWにも取付けできますが、コン助の荷台スペースが少し余ります。

※収納可能な苗箱寸法は約30cm×60cmです。

NC-10　定価 **17,160円**（税抜 15,600円）

運賃 4台で元払い（離島は別途）（1台梱包）

コン助ラック　コン助専用2段アタッチメント

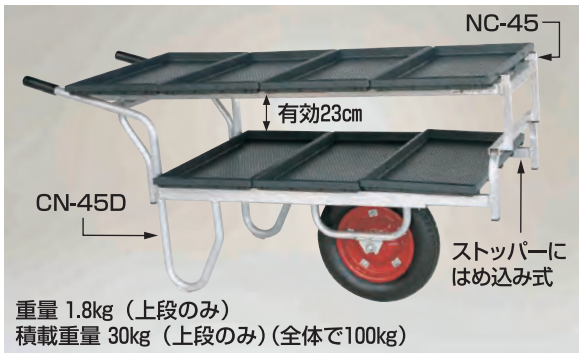

●上段が簡単に脱着できますから、下段への荷物の積み降ろしがスムーズにおこなえます。

●比較的低重心ですから、荷物をたくさん積んでも安定した操作ができます。

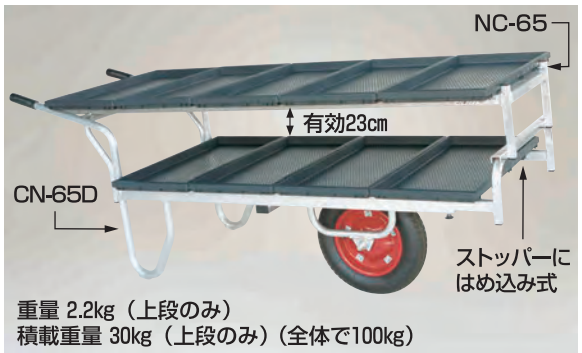

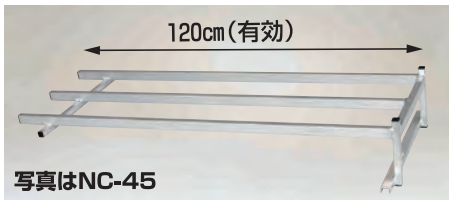

●取付け可能推奨機種

CN-45D（DX・N）
CN-45DW

注）ストッパーはしっかり固定してください。

NC-45　定価 **9,196円**（税抜 8,360円）

運賃 4台で元払い（離島は別途）（1台梱包）

●取付け可能推奨機種

CN-65D（DX・N）
CN-65DW

注）ストッパーはしっかり固定してください。

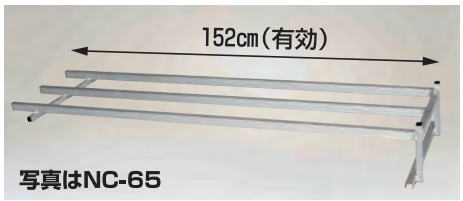

NC-65　定価 **10,164円**（税抜 9,240円）

運賃 4台で元払い（離島は別途）（1台梱包）

苗箱スロープ　コン助専用苗箱スロープ（アタッチメント）

説明書

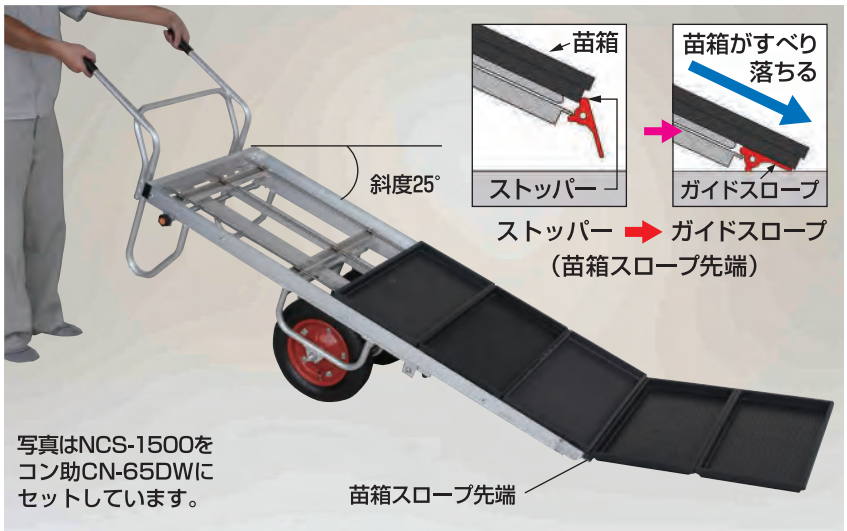

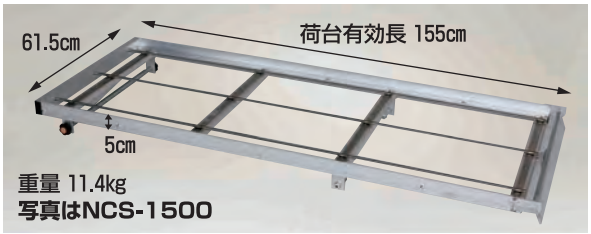

NCS-1500（アタッチメントのみ）

定価 **50,820円**（税抜 46,200円）

運賃 2台で元払い（離島は別途）（1台梱包）

変更 注）苗箱スロープNCS-1500-65DWの型式はハイバンになりました。左記の写真のようにコン助とのセットをご購入の場合 苗箱スロープ NCS-1500と コン助 CN-65DWをご注文ください。

●重労働の苗箱を並べる作業が腰を曲げずに一度に5枚づつ簡単におこなえます。

●特殊な構造の先端は苗箱運搬時はストッパーとなり、苗箱の落下を防ぎ、先端を地面に接触させバックするだけでガイドスロープとなり、苗箱が自動的にすべり落ちます。さらに荷台面にはステンレス製の丸棒を採用しましたから、抵抗が少なくきれいに並べられます。

●取付け可能推奨機種

コン助CN-65DW（注）

注）現行タイプの65DWには取付け可能ですが、旧タイプの65DWには取付けできません。取付けできるか見分ける方法はサイドガードを受ける部品が付いているか確認してください。

注）シート上での作業ではシートを破る恐れがあります。

ナエラック　アルミ製　育苗箱運搬器

説明書

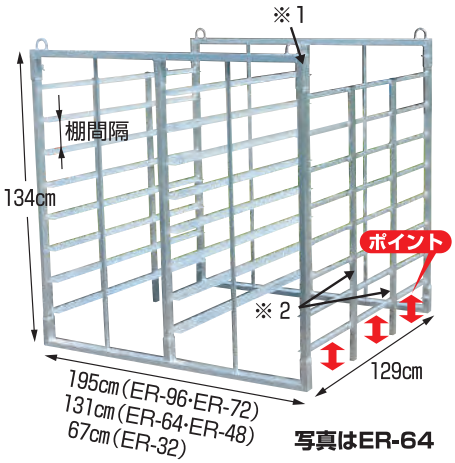

※１チョウボルトで固定(全機種の各差し込み部に付いています。)
※２補強柱(全機種に付いています。)

●収納可能な苗箱寸法は約30cm×60cmです。

注）苗箱は重量が均等になるように積んでください。

棚間隔14cmタイプ(8段)

ER-96　育苗箱96枚用(31.5kg)
定価 **102,960円**（税抜 93,600円）

ER-64　育苗箱64枚用(21.7kg)
定価 **72,600円**（税抜 66,000円）

ER-32　育苗箱32枚用(12.6kg)
定価 **48,840円**（税抜 44,400円）

運賃 2台で元払い(離島は別途)(1台梱包)

棚間隔18.6cmタイプ(6段)

ER-72　育苗箱72枚用(25.3kg)
定価 **102,960円**（税抜 93,600円）

ER-48　育苗箱48枚用(17.2kg)
定価 **72,600円**（税抜 66,000円）

運賃 2台で元払い(離島は別途)(1台梱包)

アゼコミ　アゼ波押込器

NS-600　定価 **8,712円**（税抜 7,920円）

運賃 5台で元払い(離島は別途)(1台梱包)

アゼマキ　アゼ波巻取器

説明書

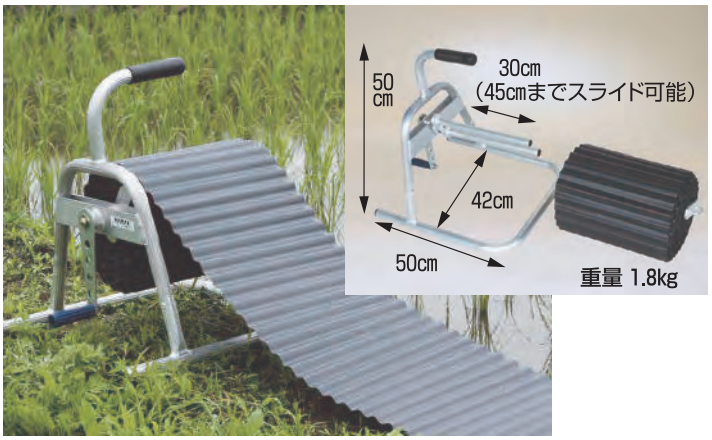

NM-400　定価 **11,330円**（税抜 10,300円）

運賃 5台で元払い(離島は別途)(1台梱包)

楽太郎　収穫台車手前向き傾斜タイプ

説明書

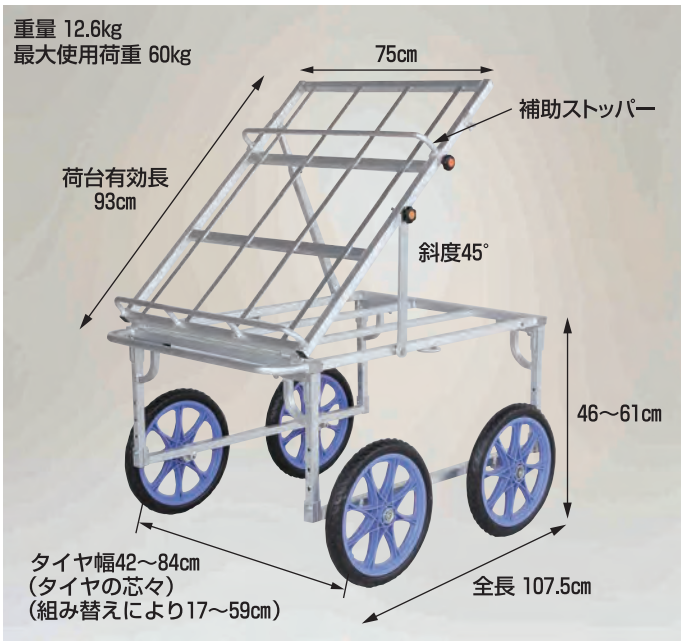

●荷台が水平状態にも傾斜状態にも設定できますから、箱詰め作業効率が大幅にアップします。
●荷台を傾斜状態で使用の場合、荷台には補助ストッパーがありますから、下側の箱を自由に取り出せます。

RAK-960K ノーパンクタイヤ(★TR-16N)
定価 **82,280円**（税抜 74,800円）

運賃 1台で元払い(離島は別途)

※楽太郎RAK-960Kは在庫が終わり次第ハイバンです。

楽太郎 アルミ製　収穫台車

説明書

●畝をまたいでの収穫台車です。植付作業での荷物の運搬や作業台としても便利です。
●タイヤ幅に合わせ荷台幅も調節できますから作業に合わせてセットできます。さらに荷台の奥行が92cmですから取りまわしがスムーズです。

RA-100　エアータイヤ（★TR-20×1.75TP）　重量 19.2kg
荷台高76～96cm　定価 **96,800円**（税抜 88,000円）

RA-100N　ノーパンクタイヤ（★TR-20×1.75N）　重量 20kg
荷台高76～96cm　定価 **116,160円**（税抜 105,600円）
注）RA-100Nのタイヤはスポークホイールです。

RA-200　エアータイヤ（★TR-26×1.95T）　重量 21.6kg
荷台高84～104cm　定価 **108,900円**（税抜 99,000円）

RA-200N　ノーパンクタイヤ（★TR-26×1.75N）　重量 23.6kg
荷台高82.8～102.8cm　定価 **133,100円**（税抜 121,000円）

運賃 1台で元払い（離島は別途）

参考

●組み替えによって荷台幅をタイヤ幅よりも広くセットできますから収穫物をより多く乗せることができ、左右からの積み下ろしにも便利です。

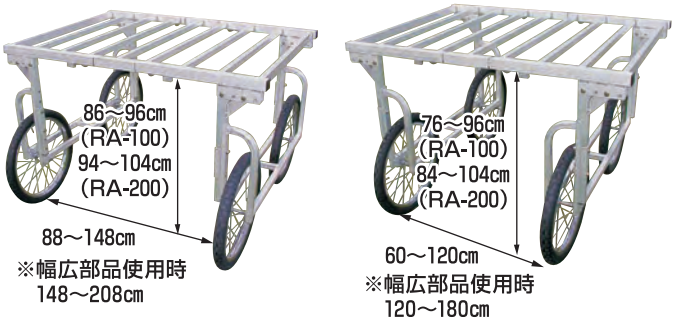

ヘムロック

説明書

パーキングブレーキ

※楽太郎RA-100・RA-100N・RA-200・RA-200N・アルベアARC-2012Nに取付けできます。
（愛菜号CHR-40-14は標準装備）

BRA-120
定価 **4,400円**（税抜 4,000円）
運賃 別途

別売部品（RA-100・RA-200共通部品）

赤色の部分に取付ける部品です。

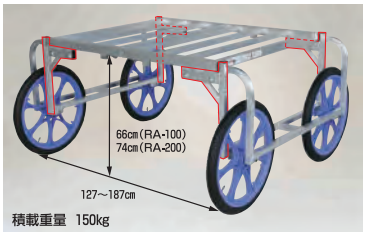

RA-H66
中床部品
（部品のみの定価です）
定価 **20,240円**
（税抜 18,400円）
運賃 別途

●荷台の高さをタイヤフレームぎりぎりまで低くする部品です。キャベツなどが入った重いコンテナを荷台へ楽に上げられます。

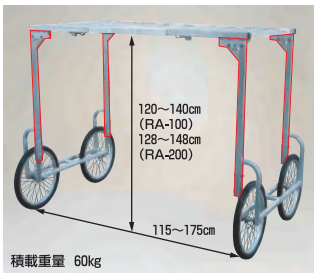

RA-H1480
高床部品
（部品のみの定価です）
定価 **34,320円**
（税抜 31,200円）
運賃 別途

●荷台の高さを高くする部品です。花壇苗などの栽培用ベンチをまたいで作業できます。

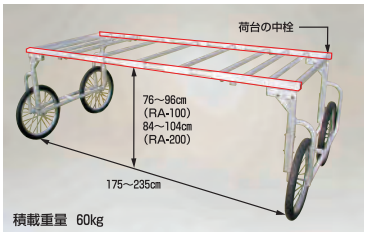

RA-W2350
幅広部品
（部品のみの定価です）
定価 **13,310円**
（税抜 12,100円）
運賃 別途

●最大幅235cmまで広げられる部品です。
※235cm以下にセットする場合は荷台の中栓をはずし幅広部品を外側へ出すか切断してご使用ください。

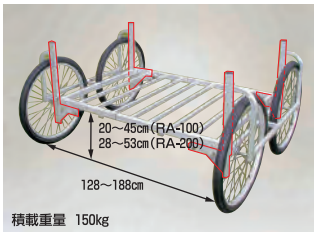

RA-H20
低床部品
（部品のみの定価です）
定価 **28,050円**
（税抜 25,500円）
運賃 別途

●荷台の高さを低くする部品です。苗の植付けや石拾いに便利です。

★印は「タイヤセット」の型式です。詳細は38～41ページをご覧ください。

楽太郎 アルミ製　収穫台車（強力型）

説明書

●荷台が一体構造のため頑丈で、重量物野菜の収穫にピッタリです。
●RA-500・500Nは前後にガード（脱着可能）が付いていますから、安心して荷物の積みおろしができます。
●RA-640・640Nは前後に取手が付いていますから、走行や旋回の操作を楽におこなえます。
●タイヤ幅が無段階に調節できますから便利です。

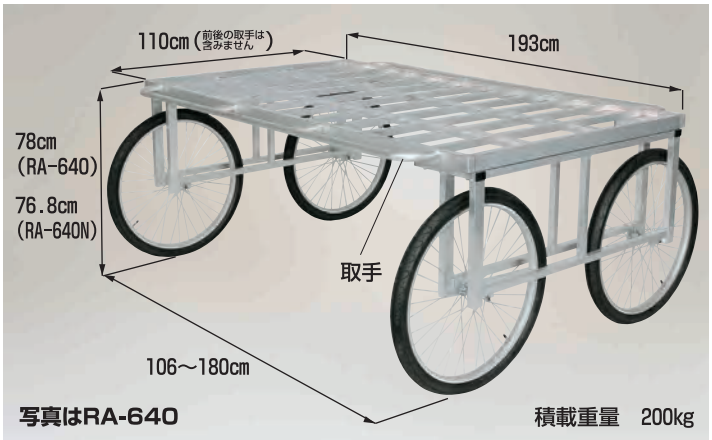

RA-500　エアータイヤ(★TR-26×1.95T)　重量 25.3kg
定価 **118,580円**（税抜 107,800円）

RA-500N　ノーパンクタイヤ(★TR-26×1.75N)　重量 27.3kg
定価 **142,780円**（税抜 129,800円）

運賃 1台で元払い(離島は別途)

RA-640　エアータイヤ(★TR-26×1.95T)　重量 26.8kg
定価 **140,580円**（税抜 127,800円）

RA-640N　ノーパンクタイヤ(★TR-26×1.75N)　重量 28.8kg
定価 **164,780円**（税抜 149,800円）

運賃 1台で元払い(離島は別途)

ヘムロック パーキングブレーキ

説明書

※楽太郎
RA-500・RA-500N
RA-640・RA-640N
に取付けできます。

BRA-500
定価 **4,400円**（税抜 4,000円）
運賃 別途

楽太郎 アルミ製　収穫台車

説明書

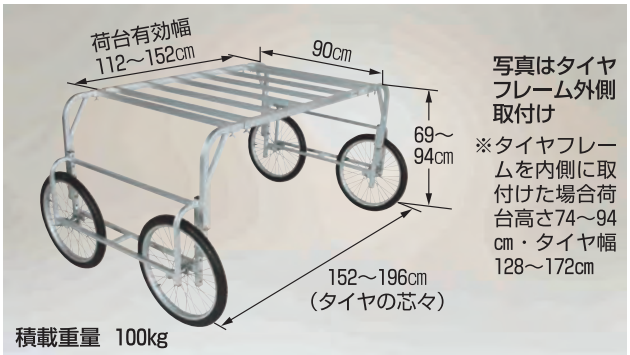

写真はタイヤフレーム外側取付け
※タイヤフレームを内側に取付けた場合荷台高さ74～94cm・タイヤ幅128～172cm

●「楽太郎RA-90」は標準でタイヤ幅が128～196cmまで調節でき、それに合わせて荷台幅(荷台アタッチメント付)も調節できます。さらに荷台の高さも変えられますから現場に合わせてセットできます。

RA-90　エアータイヤ(★TR-20×1.75T)　重量 18kg
定価 **82,280円**（税抜 74,800円）　運賃 1台で元払い(離島は別途)

楽太郎 収穫台車横向き傾斜タイプ

説明書

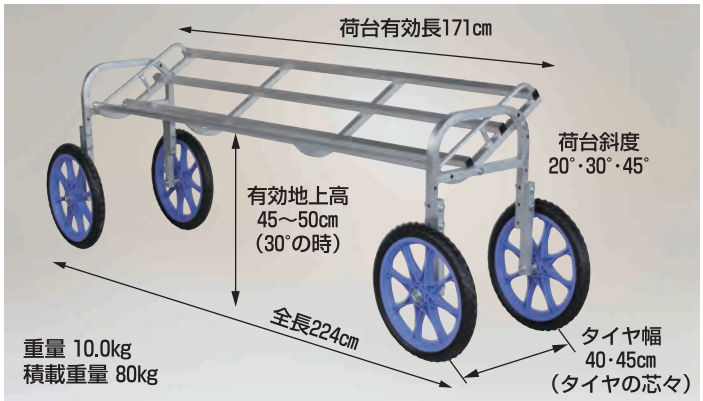

●荷台が傾斜状態に設定できますから、収穫物が安定し箱詰め作業効率が大幅にアップします。

●荷台が進行方向に対し横向きに傾斜し荷台には20kgコンテナが４箱並びますから、選別しながら収穫でき作業効率がアップします。

RAL-1750 ノーパンクタイヤ（TR-16N）★ **定価 78,650円**（税抜 71,500円）

運賃 1台で元払い（離島は別途）

別売部品 楽太郎RAL-1750 専用テントフレーム

説明書

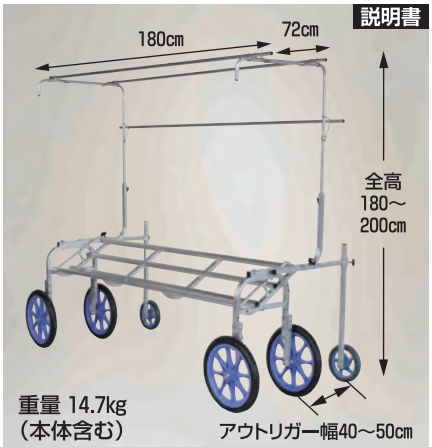

写真はRAL-1750にテントフレームRAL-TF180（アウトリガー付）をセットした状態です。

●テントフレーム（別売部品）へ雨避けシートを取付ければ収穫物や出荷用ダンボールを雨から守ります。また、遮光ネット等を取付ければ日差しから収穫物を保護します。

注）雨避けシート・遮光ネット等は付属しません。

注）テントフレームをご使用になる場合は転倒防止のため付属のアウトリガー（車輪付）を取付けてください。

RAL-TF180（アウトリガー付）

定価 24,200円（税抜 22,000円）

運賃 別途

別売部品 楽太郎用テントフレーム（RA-100・RA-200・RA-500シリーズ用）

説明書

写真はPA-100にテントフレームをセットした状態です。

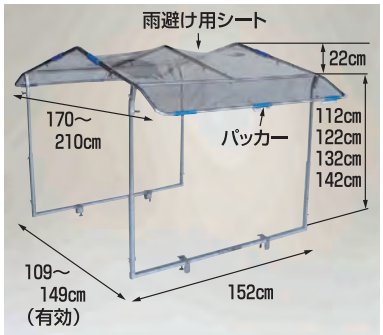

注）強風時は使用できません。

●付属の雨避け用シートで雨から収穫物や出荷用ダンボールを守ります。また遮光ネット等を使用すると日差しから収穫物を保護します。

●テントフレームの寸法が楽太郎の荷台フレームよりも前後左右共広く、雨の吹き込みや日差しの差し込みを緩和します。

RA-TF152（雨避け用シート、取付け用パッカー付）

定価 50,820円（税抜 46,200円） 運賃 別途

※取付け可能機種　RA-100(N)・RA-200(N)・RA-500(N)

別売部品 楽太郎用トンネル支柱運搬架台（RA-100・RA-200用）

説明書

写真は楽太郎RA-100にセットした状態です。

●楽太郎へトンネル支柱運搬架台をセットすることで、重いトンネル支柱を畝をまたいで運搬しながら差し込めます。

●トンネル支柱を寝かせずに立てた状態で積めますから、差し込み作業や回収作業を楽に素早くおこなえます。

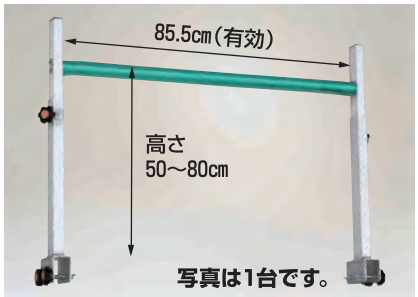

RA-PH

運賃 別途

定価 33,880円（税抜 30,800円）

（2台で1セットの定価です。）

注）楽太郎は別売です。

※取付け可能機種
RA-100(N)・RA-200(N)に取付けできます。

★印は「タイヤセット」の型式です。詳細は38～41ページをご覧ください。

スワット 乗用作業車　スイングタイプ

新製品

●プラム型（ラグビーボール型）の特殊なタイヤの採用で、座る向きにより前後または左右にイスをスイングさせられますから、可動域が広くなり作業効率が上がります。
●イスをスイングさせることにより重心位置をずらせますから楽な姿勢で作業できます。
●座面にはノンスリップレザーシートを採用していますから、イスを傾けてもすべりません。
●取手が付いていますから作業中の移動や持ち運びに便利です。

タイヤ素材＝ポリエチレン(PE)製

RSA-250（通称コロ丸）
定価 **30,800円**（税抜 28,000円）
連賃 2台で元払い(離島は別途)(1台梱包)

注）タイヤはポリエチレン（PE）製のため硬くクッション性がありませんから、アスファルト等の硬い地面でご使用には適しません。予めご了承ください。

スワット 乗用作業車

説明書

●RSA-400は座面が少し高いため地面より少し高い所の作業に適します。
●移動に便利なハンドル付きです。

RSA-400　重量 6.8kg
ノーパンクタイヤ（★TR-12N）
定価 **32,670円**（税抜 29,700円）
連賃 2台で元払い(離島は別途)(1台梱包)

●タイヤが12インチと大きく走行がスムーズのため、腰への負担が軽減されます。また八の字のタイヤ構造は安定性が高くなります。
●特殊な形状に仕上げたイスは、クッション性も良く長時間作業しても疲れにくく、またイスが回転するため、前後左右どちらの方向でも楽な姿勢で作業ができます。

●RSA-640Lは座面が低いため地面に近い所での横向き作業に適します。
●方向を修正するのに便利なハンドル付きです。

RSA-640L　重量 6.9kg
ノーパンクタイヤ（★TR-12N）
定価 **33,880円**（税抜 30,800円）
連賃 2台で元払い(離島は別途)(1台梱包)

ウエコロ 定植用作業台車

説明書

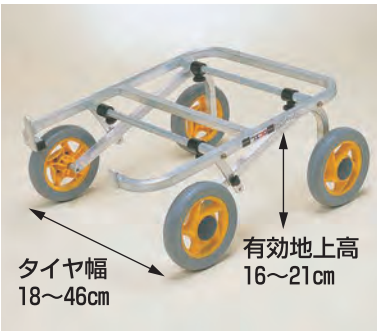

●フレームの作業者側の高さが、うね高さに応じて５段階に微調節できますから植付距離が短くなりスピードが上がります。
●タイヤ幅が18cm～46cmまで自在に調節できます。
●本体が2.2kgと軽量ですから楽に取扱いできます。

UK-15　ノーパンクタイヤ(★TR-7MO×10.5)
定価 **17,820円**（税抜 16,200円）
連賃 5台で元払い（離島は別途）(1台梱包)

※タイヤ：旧タイプは7MO×8.2を使用していますが交換の際は7MO×10.5をご購入ください。

★印は「タイヤセット」の型式です。詳細は38～41ページをご覧ください。

ナエッコ 乗用植付け作業車（レタスの植付け、ダイコンの間引き等に）

説明書

●フレームが畝の中心より左側にそれていますから1条植えに最適です。
●座ったままの楽な姿勢で各種作業ができるため、疲れにくく効率が大幅にアップします。
●タイヤ幅と高さ、本体長さと高さ、苗箱設置高さなどを全て簡単に調節でき、各種作業や体型に合わせ最適な作業環境を実現します。

●パラソル取付け金具はオプションです。
（パラソルは取り扱っておりません）

NK-700S

定価 **66,000円**（税抜 60,000円）

運賃 2台で元払い（離島は別途）（1台梱包）

前輪	ノーパンクタイヤ（★TR-9M0×10.5）
後輪	ノーパンクタイヤ（★TR-16N）

ナエッコ 乗用植付け作業車（さつまいも･じゃがいも･たばこ等の植付け、ダイコン･ニンジン等の間引きに）

説明書

パーキングブレーキ付きで傾斜地や車での運搬時に安心です。

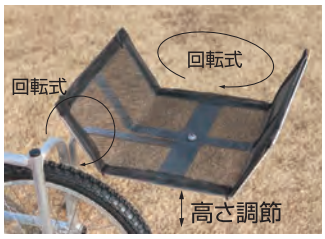

テーブル自体とテーブルの支柱が回転し、高さも調節できますから使いやすい位置にセットできます。テーブルは左右どちらでも取付けでき、増設も可能です。

NKS-1100

定価 **108,900円**（税抜 99,000円）

運賃 2台で元払い（離島は別途）（1台梱包）

全　長	112cm
全　高	80cm
タイヤ幅	75～100cm
座面高さ	40～52cm
タ イ ヤ	エアータイヤ（★TR-20×1.75T）

●座ったままの楽な姿勢で植付け作業ができるので、疲れにくく効率が大幅にアップします。
●タイヤ幅・イス・テーブルの位置などが調節でき、各種作業や体型に合わせ最適な作業環境を実現できます。
●フレームはオールアルミ合金製で超軽量、タイヤも20インチですから走行がスムーズです。また、パーキングブレーキ付きの安心設計です。

ナエッコ 乗用植付け・収穫兼用作業車（キャベツの植付け・収穫等に）

説明書

●高さを22～42cmの5段階に、幅を52～61cmに調節できますから植付けから収穫までこの1台でおこなえます。
●前輪が12インチ、後輪が16インチと大きく、前後どちらでもスムーズに走行できます。
●フレームが畝の中心より左側にそれていますから、作業のじゃまになりません。

前輪：ノーパンクタイヤ（★TR-12N）
後輪：ノーパンクタイヤ（★TR-16N）

NKH-600S

定価 **80,080円**（税抜 72,800円）

運賃 2台で元払い（離島は別途）（1台梱包）

★印は「タイヤセット」の型式です。詳細は38～41ページをご覧ください。

ナエッコ 乗用作業車　コンパクトタイプ

新製品　説明書

●レタスやキャベツの収穫、間引きや苗の植付け等を、座ったままの楽な姿勢でできます。
●有効地上高23～35cm、タイヤ幅36～60cmと調節範囲が自在で多用途に使用できます。
●重量が5.5kgと軽量でさらにイスの前方にハンドルが付いていますから、作業中の移動や持ち運びを楽におこなえます。

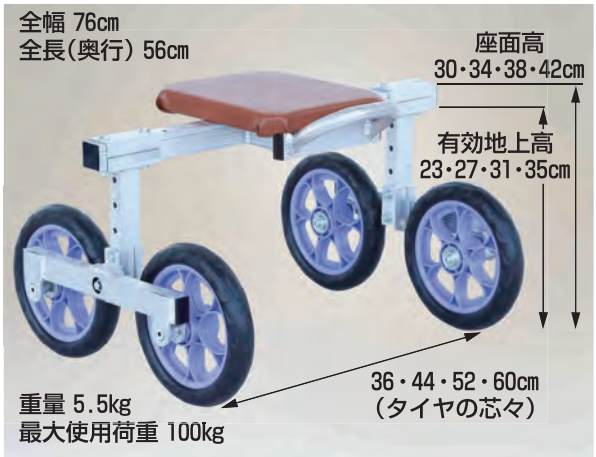

NK-610　ノーパンクタイヤ（★TR-10N）
定価 **41,800円**（税抜 38,000円）
連買 2台で元払い（離島は別途）（1台梱包）

パラエモン 乗用作業車（作物の収穫・管理に）

説明書

NAH-1　ノーパンクタイヤ（★TR-12N）
定価 **54,450円**（税抜 49,500円）　連買 2台で元払い（離島は別途）（1台梱包）

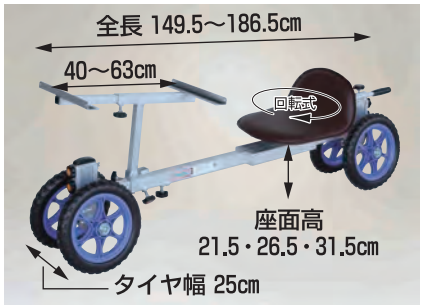

●座ったままの楽な姿勢で作業ができるため、疲れにくく効率が大幅にアップします。
●イスが回転するためスムーズな収穫作業ができます。
●ハの字のタイヤ構造は安定性がバツグンです。
●本体長さと高さ、収穫箱設置長さと高さなど全てが簡単に調節でき、作業や体型に合わせ最適な作業環境を実現します。

写真は収穫テーブルに20kgコンテナをセットした状態です。

写真は菊の栽培です。

パラエモン 乗用作業車（愛菜号CH-850セット）

説明書

●乗用作業車（パラエモンNAH-1）とハウスカー（愛菜号CH-850）が一体になり、収穫物をたくさん積んでも安心です。
●座ったままの楽な姿勢で作業ができるため、疲れにくく効率が大幅にアップします。
●イスが回転するためスムーズな収穫作業ができます。
●本体長さと高さが簡単に調節でき、作業や体型に合わせ最適な作業環境を実現します。

2輪ノーパンクタイヤ（★TR-12N）
4輪エアータイヤ（★TR-2.50×4T）　重量 17.9kg
NAH-850　定価 **84,700円**（税抜 77,000円）
連買 2台で元払い（離島は別途）（1台梱包）

★印は「タイヤセット」の型式です。詳細は38～41ページをご覧ください。

楽太郎　アルミ製　収穫・植付け用台車　説明書

●テーブルを前後・左右のどちらでも取付けできますので、作業に合わせ位置を変え、能率よく作業できます。
●コンパクトな設計ですから、いちごの収穫はもちろん、いちご苗の植付けや野菜の収穫にも利用できます。

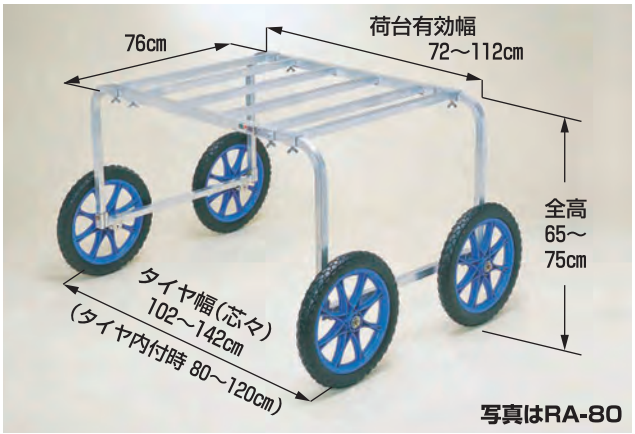

RA-80（テーブル無）　ノーパンクタイヤ(TR-16N)★　運賃 2台で元払い（離島は別途）（1台梱包）
定価 **55,880円**（税抜 50,800円）

別売部品　RA-80用テーブル

RA-80の後方へテーブルを取付けた状態

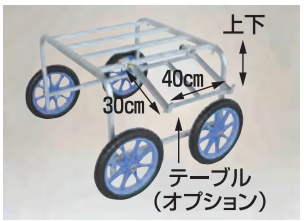

RA-80の側面にテーブルを取付けた状態

RA-TB　定価 **8,470円**（税抜 7,700円）　運賃 別途

楽太郎　アルミ製　いちご収穫用台車　説明書

●収穫テーブルがワンタッチで折り畳みできますから、前後の移動がスムーズにおこなえます。
●タイヤ幅が無段階で調節できます。また、収穫テーブルも上下にスライドできます。

運賃 2台で元払い（離島は別途）（1台梱包）

RA-612　タイヤ幅 90～120cm　ノーパンクタイヤ(TR-12N)★ 重量 6.8kg
定価 **51,480円**（税抜 46,800円）

RA-612W　タイヤ幅 120～150cm　ノーパンクタイヤ(TR-12N)★ 重量 7.1kg
定価 **56,980円**（税抜 51,800円）

ベリコロ　アルミ製 いちご収穫用台車　説明書

●発泡グリップ付きのハンドルは、L字形状で収穫の邪魔になりません。また、高さも自在に調節可能で、軽く体重を掛けて杖にもなる構造です。
●コンテナが当たる部分には発泡マットを採用し、移動時のいちごへの振動を優しく吸収します。

ノーパンクタイヤ (TR-9M0×10.5)★

VC-60　重量 2.3kg
定価 **13,970円**（税抜 12,700円）

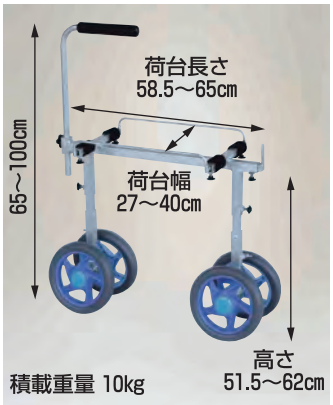

VC-60H　重量 2.5kg
定価 **16,610円**（税抜 15,100円）

運賃 4台で元払い（離島は別途）（1台梱包）

★印は「タイヤセット」の型式です。詳細は38～41ページをご覧ください。

ラクエモン 高設いちご用台車 説明書

●イスが上下にスライドし、左右に回転しますから、座ったままの楽な姿勢で作業ができます。

RS-757H ノーパンクタイヤ（★TR-12N）
定価 **48,400円**（税抜 44,000円）
運賃 2台で元払い（離島は別途）（1台梱包）

ラクエモン アルミ製 いちご収穫用幅狭台車 説明書

別売部品 テーブル用部品 ストッパー・アタッチメント

RS-TS テーブルストッパー
（コンテナの落下防止用のストッパーです。）
定価 **1,936円**（税抜 1,760円）
（2個で1セットの定価です）

RS-TH テーブルアタッチメント
新部品 （テーブルを高くする部品です。）
定価 **3,960円**（税抜 3,600円）
運賃 別途

●座ったままの楽な姿勢で作業ができるため、疲れにくく効率がアップします。
●ハの字のタイヤ構造は安定性が良く、狭い通路でも、いちごを傷めません。
●RS-700Sはイスが固定式ですから直進性が良く取り回しが楽にできます。また、RS-800Kはイスが回転式ですから横を向いての作業を楽にします。

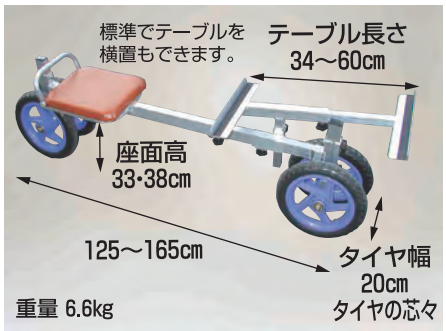

RS-700S ノーパンクタイヤ（★TR-12N）
定価 **40,590円**（税抜 36,900円）
運賃 2台で元払い（離島は別途）（1台梱包）

RS-800K ノーパンクタイヤ（★TR-12N）
定価 **47,190円**（税抜 42,900円）
運賃 2台で元払い（離島は別途）（1台梱包）

愛菜号 いちご収穫用ワゴン 5段タイプ 説明書

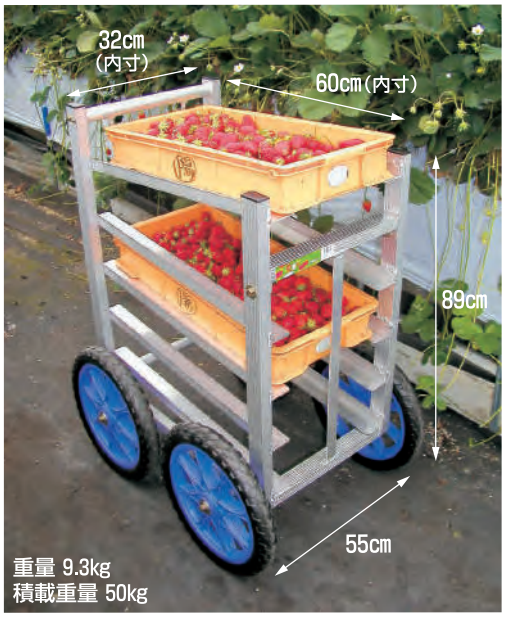

●1段毎に分かれていますから安心して出し入れできます。
●1番上段が手前に傾斜していますからイチゴを手前から安定させて入れられます。また下4段が前方へ傾斜していますから、収穫したイチゴが安定します。

SW-514 5段タイプ
ノーパンクタイヤ（★TR-14N）
定価 **50,820円**（税抜 46,200円）
運賃 2台で元払い（離島は別途）（1台梱包）

愛菜号 いちご収穫用ワゴン 3段タイプ 説明書

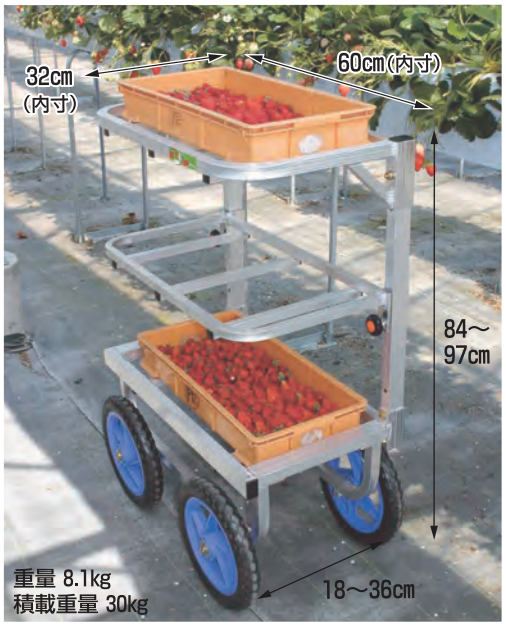

●中段が取りはずし可能で、さらに上下にスライドできますから作業に合わせて変えられます。
●上段はトレーが水平にも斜めにも置けますから便利です。

SW-312 3段タイプ（2段に変更可）
ノーパンクタイヤ（★TR-12N）
定価 **44,440円**（税抜 40,400円）
運賃 2台で元払い（離島は別途）（1台梱包）

★印は「タイヤセット」の型式です。詳細は38～41ページをご覧ください。

はなこ　アルミ製　側枠開閉式花の収穫台車　説明書

運賃 2台で元払い（離島は別途）（1台梱包）

AH-410　エアータイヤ（TR-2.50×4T★）　重量 7.2kg
定価 **47,190円**（税抜 42,900円）

AH-310　ノーパンクタイヤ（TR-8×1.5★）　重量 7.1kg
定価 **40,590円**（税抜 36,900円）

●収穫した花を取り出す時に側枠が開くので、大切な花を傷めずに楽に取り出せます。（AH-410・AH-310・AH-310H）

はなこ　荷台面が高いタイプ　説明書

●荷台面が高いため、腰をあまり曲げなくても花を乗せられます。

AH-310H　運賃 2台で元払い（離島は別途）（1台梱包）
ノーパンクタイヤ（TR-8×1.5★）　重量 7.2kg
定価 **44,440円**（税抜 40,400円）

はなこ　アルミ製　側枠固定式花の収穫台車　説明書

AH-510　ノーパンクタイヤ（TR-12N★）　重量 6.3kg

●側枠の中心部があいていますから、収穫した花を楽に取り出せます。

運賃 2台で元払い（離島は別途）（1台梱包）
定価 **41,140円**（税抜 37,400円）

別売部品　はなこ用ハンドル

●ハンドルを取付ければ方向転換が楽にできます。

※ハンドルはAH-410・AH-310・AH-310H・AH-510に取付けできます。

AH-SH　運賃 別途
定価 **4,840円**（税抜 4,400円）
（2個で1セットの定価です）

別売部品　はなこ用シート

・素材
ポリエチレン
・サイズ
116cm×176cm

AH-ST
定価 **1,210円**
（税抜 1,100円）

運賃 50枚で元払い
（離島は別途）（10枚梱包）

フラワープール　アルミ製 ステンレス水槽付き台車

●アルミ製で軽くキャスターもφ150の4輪自在を使用していますから移動が楽で、保冷庫の中でも小回りが出来、大変便利です。

YR-1970　定価 **152,460円**（税抜 138,600円）運賃 別途
注）1ロット30台での受注生産のため納期をご確認ください。

★印は「タイヤセット」の型式です。詳細は38～41ページをご覧ください。

台五郎 アルミ製　作業台

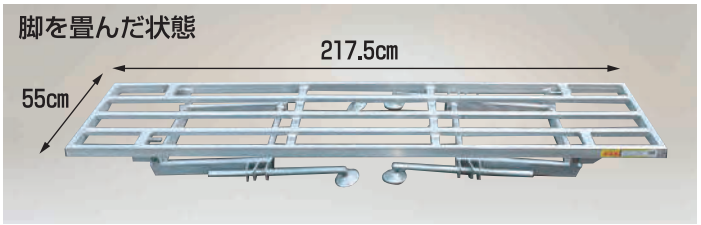

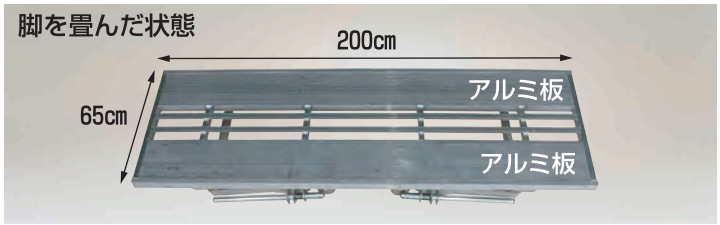

SD-2175　定価 **51,040円**（税抜 46,400円）運賃 2台で元払い（離島は別途）（1台梱包）

SD-2065　定価 **66,440円**（税抜 60,400円）運賃 2台で元払い（離島は別途）（1台梱包）

●4本の脚が自在伸縮式ですから、不整地でも作業台を常に水平にでき、また作業に合わせて高さを調節できます。
●SD-2065はテーブル面の2/3以上をアルミ板で覆い、すき間が4.5cmと狭いため、手かごやコンテナを動かしやすく、りんごもすき間から落ちません。

参考／テーブル裏側の脚の折り畳み用ロックはテーブル面を押しながらロックまたは解除してください。

台五郎 アルミ製　傾斜付作業台（角度調節可能タイプ）

説明書

水平状態

傾斜約30°まで
12段階で調節可能

●テーブルが平面状態から傾斜状態に設定できる特殊な構造の作業台です。収穫物が安定し、箱詰めの作業効率がアップします。
●4本の脚が伸縮式ですから作業に合わせて高さを調節できます。

SD-1460　定価 **42,460円**（税抜 38,600円）運賃 2台で元払い（離島は別途）（1台梱包）

※SD-1460は在庫が終わり次第ハイバンです。

台五郎 アルミ製　傾斜付作業台（角度固定タイプ）

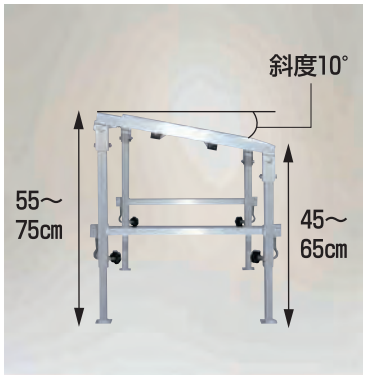

●テーブルが傾斜状態の作業台ですから収穫物が安定し、箱詰めの作業効率がアップします。
●4本の脚が伸縮式ですから作業に合わせて高さを調節できます。

※一部の地域では販売しておりませんので予めご了承ください。

SD-1157K　定価 **37,180円**（税抜 33,800円）

運賃 2台で元払い（離島は別途）（1台梱包）

マルチスリッター いちご用マルチ穴明け機

動画配信中!!
http://harax.co.jp

説明書

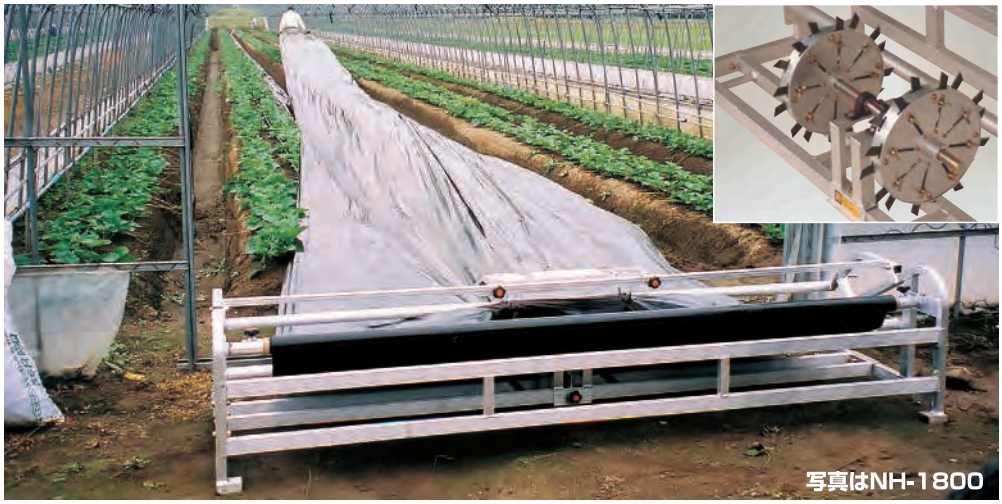
写真はNH-1800

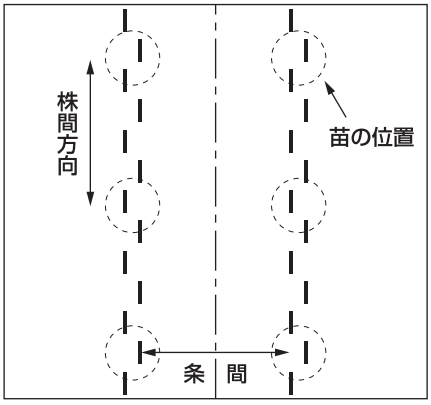

スリットの入った状態

マルチはがし作業

●歩行速度で連続的にマルチにスリットを入れることができ、スリットにより、いちごを引き出す作業が楽におこなえ、またスリットがミシン目状に入っていますので、マルチはがし作業も楽におこなえます。

条間標準タイプ（条間17～40cm）

運賃 1台で元払い（離島は別途）

NH-1800（マルチ幅180cm以下用）重量 15.2kg　定価 **137,170円**（税抜 124,700円）
NH-2100（マルチ幅210cm以下用）重量 16.9kg　定価 **146,410円**（税抜 133,100円）

条間幅広対応タイプ（条間17～90cm）

運賃 1台で元払い（離島は別途）

NH-1800W（マルチ幅180cm以下用）重量 18.8kg　定価 **150,920円**（税抜 137,200円）
NH-2100W（マルチ幅210cm以下用）重量 20.5kg　定価 **160,160円**（税抜 145,600円）

別売部品 マルチスリッター純正替刃

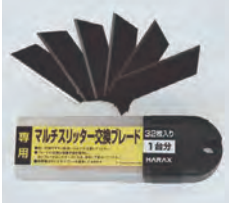

1台分32枚入り
1ケース
NH-CT
定価 **4,840円**
（税抜 4,400円）

運賃 10ケース（320枚）で元払い（離島は別途）（10ケース梱包）

マルチスリッター 高設用マルチ穴明け機

説明書

※マルチを引く作業はベンチの両サイド1人ずつ計2人でおこなってください。

高設対応タイプ（条間10～30cm）

NH-950H（マルチ幅95cm専用）

運賃 1セットで元払い（離島は別途）

重量 26.8kg　定価 **154,880円**（税抜 140,800円）
（定価にはコン助CN-65DWを含みます）

●本体を台車（コン助）の上に乗せ高くセットし、さらにガイドバーによりマルチを高く引き上げますから、いちごの高設栽培用としてご使用になれます。
●歩行速度で連続的にマルチにスリットを入れることができ、スリットにより、いちごを引き出す作業が楽におこなえます。またスリットがミシン目状に入っていますので、マルチはがし作業も楽におこなえます。
●伸縮式のスタンドにより本体を水平に安定させアウトリガーにより転倒を防止します。
●台車（コン助）に乗っていますからハウス間の移動やベンチ間の移動をスムーズにおこなえます。

コロ助セット　ハウス屋根のフィルム展張機「ソリッコ」付

説明書

●コロ助とソリッコの併用で、ハウス妻面からのフィルム張りが、二人作業で簡単にできます。
●フィルムを「ソリッコ」にパッカーで取付けソリッコごと屋根をすべらせることによりフィルムを傷つけずすばやく展張できます。
●コロ助はハウスの高さ4mまで使用可能。（4m以上の場合は特注）

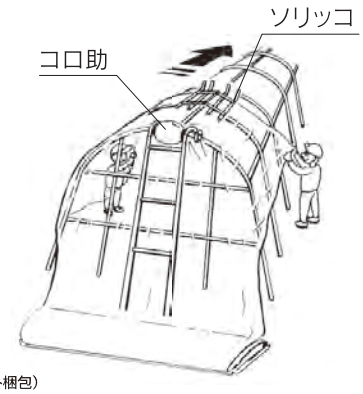

KD-400　重量：コロ助 4kg　ソリッコ 2.5kg　定価 **53,240円**（税抜 48,400円）　連買 2セットで元払い（離島は別途）（2セット梱包）

ハウステップ　ハウス用昇降梯子

新製品　説明書

●農業用パイプハウス用の梯子です。
ハウスのアーチ（曲面）に沿って設置できますからビニールの展張や補修が楽におこなえます。
●アーチ状の梯子の角度と、ステップの本体への取付位置を工夫した設計により、足先とビニールとの距離が保ちやすく昇降や作業が楽にできます。
●梯子は分割式ですから組み合せを替えれば、小さいハウスから大きいハウス・ハウスの桁面でもご使用になれます。また工具なしでコンパクトに分割でき収納時場所をとりません。
●先端のコンタクトバーは幅が広くサイドがソリ状でクッション材も付いていますから接触部のビニールを傷めません。また梯子を横移動させる際は、ハウスをすべらせて楽に移動できます。

注）安全のためロープフックを利用して梯子とハウスのパイプをロープで固定してください。

コンパクトに分割した状態

最大使用荷重 80kg

VHS-2800　重量10.5kg
定価 **96,800円**（税抜 88,000円）
連買 2台で元払い（離島は別途）（1台梱包）

仕様

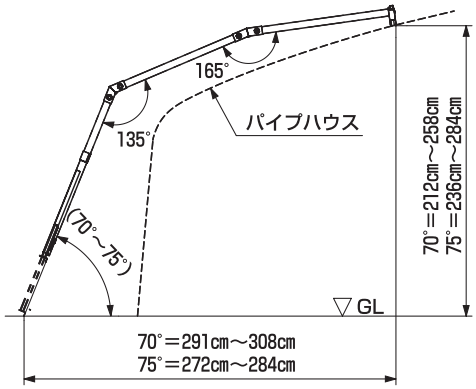

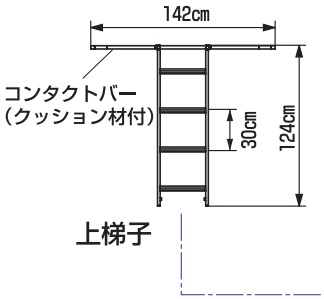

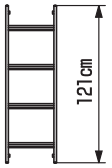

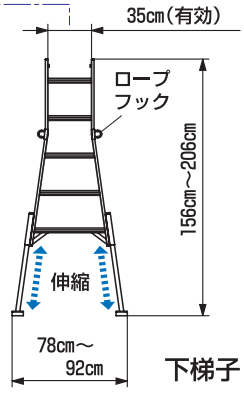

※上梯子・中梯子・下梯子のほかに165度と135度のジョイント金具を付属しています。（ロープは付属していません。）

らく助　ハウス側面のフィルム張り台車

説明書

写真はKR-230

●フィルムを台車にセットしてくり出せばハウス側面のフィルム張り作業が楽におこなえます。
●紙管ホルダーが回転しますからスムーズにフィルムをくり出せます。
●二人作業の場合には一人が台車を引きながらフィルムをくり出し、他の人がパッカーで止めていけばより早く作業できます。
●KR-100は裾張用です。

使用フィルム幅：135～230cm
使用フィルム径：直径22cmまで
重量：4.8kg

KR-230　ノーパンクタイヤ（★TR-12N）
定価 **45,980円**（税抜 41,800円）
運賃 2台で元払い(離島は別途)(1台梱包)

使用フィルム幅：70～110cm（裾張用）
使用フィルム径：直径22cmまで
重量：4.2kg

KR-100　ノーパンクタイヤ（★TR-12N）
定価 **45,980円**（税抜 41,800円）
運賃 2台で元払い(離島は別途)(1台梱包)

巻張くん　巻張くん楽太郎セット　フィルムくり出し・巻取り台車

説明書

写真はRA-200MH

巻取用ハンドル

巻張くんの全機種へ標準として付いています。

注）フィルムの巻取りで農ビのように重い場合ハンドルに大きい負荷がかかり巻取りできないか、ハンドル部が破損することがあります。

●楽太郎RA-100・RA-200（当社製品名）へ取付ければフィルムの展張や巻取りが移動しながら楽におこなえます。
●楽太郎として定植や収穫用としても使用できます。

使用例／タイヤ幅125cmの場合シート幅136cm～204cm
175cmの場合シート幅186cm～254cm
225cmの場合シート幅236cm～304cm
（タイヤ幅225cmの場合、別売で楽太郎用幅広部品が必要です。）
※上記は使用例ですのでこの他の寸法もご相談ください。
※楽太郎本体はRA-100MHはRA-100をRA-200MHはRA-200を使用しています。
くわしくは22ページをご覧ください。

RA-100MH　重量 25.2kg　定価 **140,360円**（税抜 127,600円）
RA-200MH　重量 27.6kg　定価 **152,460円**（税抜 138,600円）
運賃 1セットで元払い(離島は別途)

★印は「タイヤセット」の型式です。詳細は38～41ページをご覧ください。

らくらく くり出しローラー台ワイドタイプ

重量 5.9kg／1セット　　使用可能範囲 巻径4cm以上

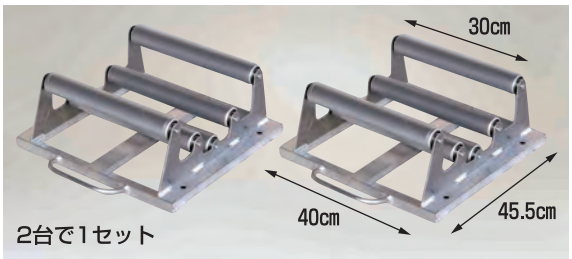

●ベアリング付き幅広ローラーが5本付いていますから、直径の太いフィルムでも細いフィルムでも安定して作業できます。

注）フィルムを載せる時は衝撃を加えないようにしてください。

※フィルム幅が長く中心部が垂れ下がり地面に接地する場合、らくらくを1台増やし3台並べてご使用ください。

R-300DX（ベアリング付ローラー）

定価 **53,460円**（税抜 48,600円）

運賃 2セットで元払い（離島は別途）（1セット梱包）

らくらく ポリ・農ビくり出しローラー台

説明書

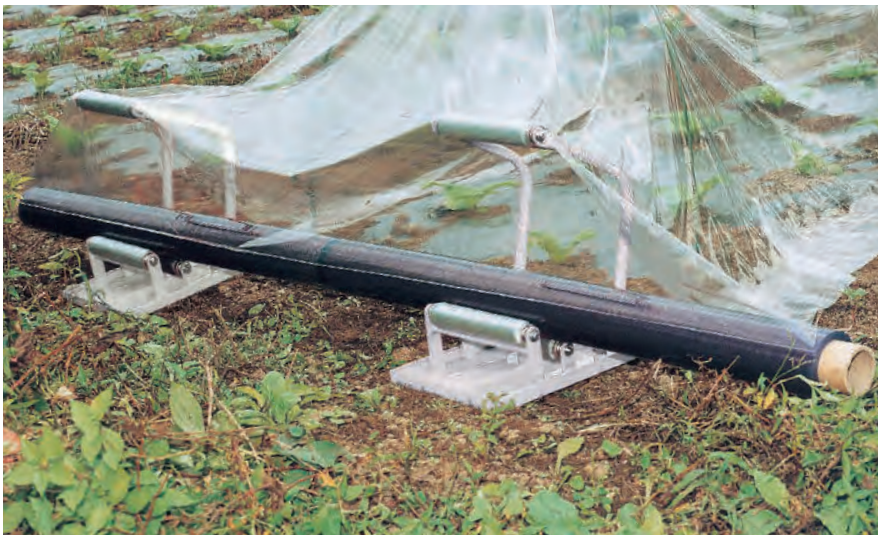

※イメージ写真です。　　重量 4.8kg／1セット　　使用可能範囲 巻径4cm～25cm

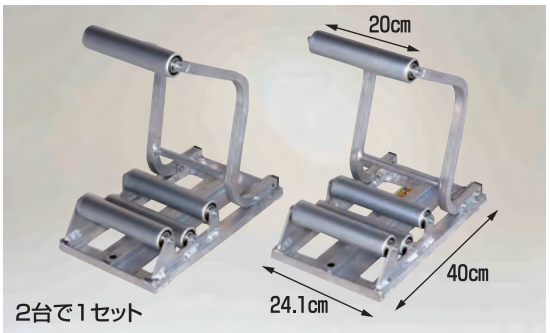

●ベアリング付きローラーですから、フィルムのくり出しがとてもなめらかです。

●トンネルハウスのフィルム張りやマルチ張りを楽におこなえます。

R-250DX（ベアリング付ローラー）

定価 **38,720円**（税抜 35,200円）

運賃 2セットで元払い（離島は別途）（1セット梱包）

ヨコ助 フィルムくり出し台車（巻取り用ハンドル付）

説明書

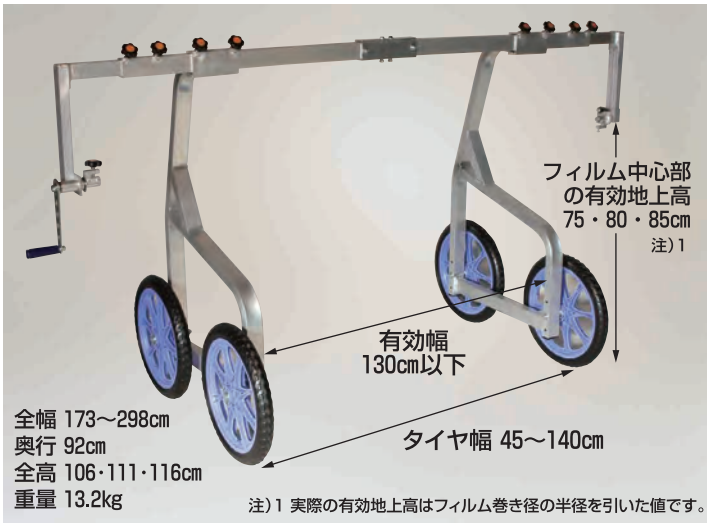

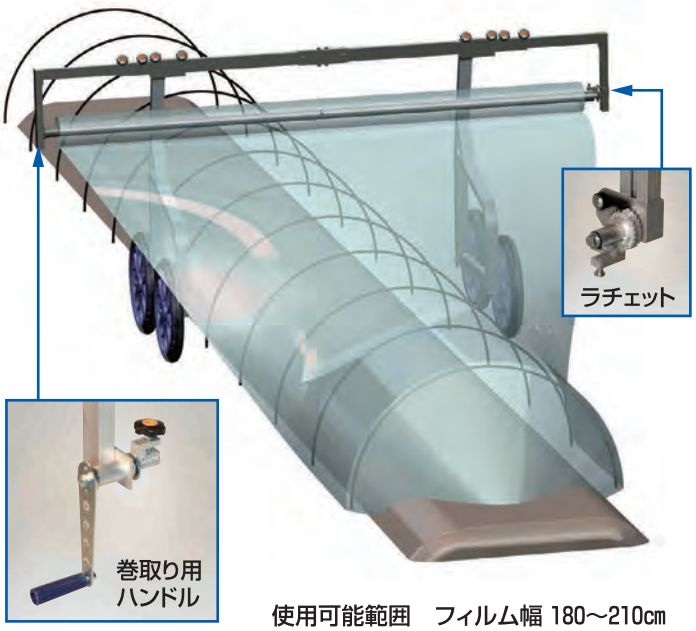

使用可能範囲　フィルム幅 180～210cm

●トンネルやマルチ用のフィルムを持ち上げて運ばなくても台車で移動しながら展張や巻取りができます。

●反転防止装置（ラチェット）が付いていますのでフィルムを整列させながら巻取りできます。

注）ホイールベースが狭いため強い風の日やシートを強く引いた場合転倒のおそれがあります。特に巻取りの場合は注意してください。

YK-2300（ハンドル付）ノーパンクタイヤ（TR-16N★）

定価 **82,720円**（税抜 75,200円）　運賃 2台で元払い（離島は別途）（1台梱包）

ハーリー　アルミ製　マルチ張り機（平畝専用）

動画配信中!!
http://harax.co.jp

説明書

タイヤでマルチを引っ張りながら押さえつけ、ディスクで覆土します。

●めんどうなマルチング前後の溝掘りと土寄せが一度におこなえます。
●レベラで水平の確認ができますから、安定した作業ができます。
●PT-1350は、特殊な角度のタイヤでマルチを引っ張りながら押さえつけ、ディスクで覆土します。
●PT-1350は、使用可能なフィルム幅が80～135cmの限定ですから構造がシンプルで操作が簡単です。またPT-950はフィルム幅が95cm専用ですから、さらに操作が簡単です。
●アルミ製で軽量ですから、畝変えや移動を楽におこなえます。

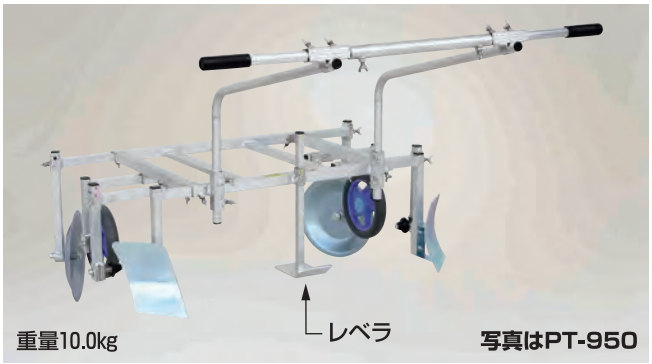

PT-950（フィルム幅95cm専用タイプ）
ノーパンクタイヤ（★TR-9M0×10.5）　定価 **68,640円**（税抜 62,400円）
運賃 2台で元払い（離島は別途）（1台梱包）

PT-1350（フィルム幅80～135cm対応タイプ）
ノーパンクタイヤ（★TR-12N）　定価 **88,990円**（税抜 80,900円）
運賃 2台で元払い（離島は別途）（1台梱包）

※2人作業用です。（1人では作業できません。）
※ディスクの浮きを防止するウエイトの調節は土やペットボトル等を本体の上に載せておこなってください。（左･上写真参照）
※土質や整地の状態により覆土が完全でない場合は、手直しをしてハガレを防止してください。

チョイハギ　マルチ剥ぎ取り器

説明書

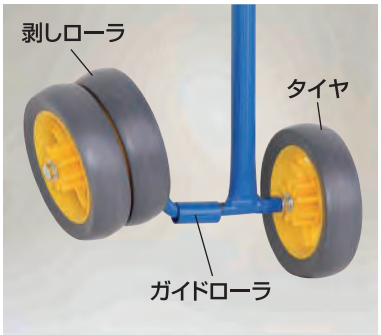

チョイハギの先端部

チョイハギで片側を剥ぎ取った後のマルチの回収作業。

●チョイハギで土に埋まったマルチの片側を剥ぎ取ることにより、マルチの回収を楽におこなえます。
●剥しローラとガイドローラが回転しマルチとの抵抗を減らしますから楽に作業できます。
●マルチを剥しローラで地面に沿うように持ち上げますから、マルチが破れにくく剥ぎ取り後の回収作業もスムーズです。

※チョイハギでの剥ぎ取り作業はマルチの端から1m位あけておこなってください。端から作業をおこなうとマルチにテンションがかからず剥ぎ取れません。
※チョイハギは引き作業によるマルチ片側の剥ぎ取り用です。
注）タイヤおよび剥しローラは土や砂により摩耗します。ガタツキが大きくなったら交換してください。

本体：スチール製
全長：115cm
タイヤ（★TR-4M0×5）
剥しローラ（★TR-4M×5）×2本

HG-750　重量1.4kg
定価 **15,730円**（税抜 14,300円）
運賃 5台で元払い（離島は別途）（1台梱包）

★印は「タイヤセット」の型式です。詳細は38～41ページをご覧ください。

チョイマキ　アルミ製　マルチ回収器

説明書

全幅84.7×奥行71.5×高さ80.7cm　重量4.9kg

MM-600　定価 **42,350円**（税抜 38,500円）

運賃 2台で元払い（離島は別途）（1台梱包）

①巻取部をマルチといっしょに本体から取りはずします。

②マルチを巻取部より取りはずし完了です。

- 剥ぎ取ったマルチを素早くコンパクトに巻取れ、さらに巻取ったマルチは巻取部がテーパーのため簡単に取りはずせます。
- 反転防止装置（ラチェット）が付いていますから、１人作業でもしっかり巻取ることができます。
- 整列ガイドが付いていますから、手を汚さずにきれいに巻取りできます。

マキエース　フィルム巻取機

説明書

工具なしでコンパクトに折り畳みでき軽トラックの荷台に載せられます。

注）巻取芯棒は折り畳みできません。

使用方法　●巻取芯棒(アルミパイプφ35)の上に紙管または塩ビ管をセットし、その上にフィルムを巻取り、フィルムを紙管または塩ビ管ごと抜き取ります。

※最大巻取径：直径75cm

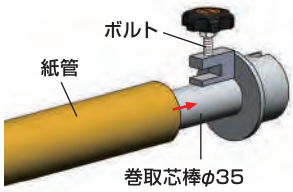

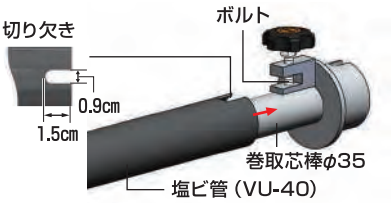

- 紙管をご使用の場合、上からボルトで押さえて止めます。
- 塩ビ管をご使用の場合、端を1.5×0.9cm位切り欠いてボルトに入るようにセットしてください。

- 反転防止装置（ラチェット）が付いていますから、１人作業でもフィルムを整列させながら巻取りできます。
- 長尺の不織布、寒冷紗、農ビ、農ポリ等を立ったまま楽に巻取ることができます。

MA-240H　巻取有効幅240cm以下（全幅296cm）
重量9.6kg　定価 **77,550円**（税抜 70,500円）

MA-300H　巻取有効幅300cm以下（全幅356cm）
重量13.5kg　定価 **86,020円**（税抜 78,200円）

運賃 2台で元払い（離島は別途）（1台梱包）

マキエース　反射フィルム巻取機

説明書

- 長尺の反射フィルムを軽いタッチですばやく巻取ります。
- 本体の高さが50cmと低く、枝が混み合った狭い場所でも楽に移動できます。

※マキエースAL-180・AL-210は在庫が終わり次第ハイバンです。

使用方法

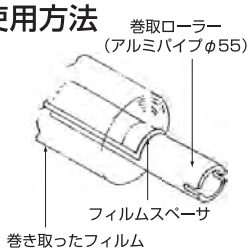

●あらかじめセットしておいたフィルムスペーサを抜き取れば、巻取ローラーとフィルムにすき間ができ、簡単にフィルムを抜き取れます。また、塩ビパイプ(VP-50)を余分に準備しておけば、フィルムを抜き取らなくても済みます。

※最大巻取径：直径25cm

AL-180　巻取有効幅180cm以下（全幅210cm）
重量10kg　定価 **59,730円**（税抜 54,300円）

AL-210　巻取有効幅210cm以下（全幅240cm）
重量12kg　定価 **63,580円**（税抜 57,800円）

運賃 2台で元払い（離島は別途）（1台梱包）

タイヤセット 2.50×4シリーズ（全機種ベアリング付）

※タイヤセットとはエアータイヤの場合タイヤ・チューブ・ホイールを一体にセットしたもので通常「タ・チ・ホセット」と言います。また、ノーパンクタイヤの場合はタイヤ・ホイールを一体にセットしたものです。

TR-2.50×4A 重量 1.1kg
エアータイヤ(アルミホイール)
直径 約21.3cm　タイヤ幅 約5.9cm
ボス幅 約8.2cm　適合シャフト径 φ20
定価 **4,598円**（税抜 4,180円）

TR-2.50×4T 重量 1.1kg
エアータイヤ(プラホイール)
直径 約21.3cm　タイヤ幅 約5.9cm
ボス幅 約8cm　適合シャフト径 φ20
定価 **3,509円**（税抜 3,190円）

※2017年頃よりTR-2.50×4Tのホイールの色がブルーに変更になりました（旧タイプはグレー）。

TR-2.50×4NA 重量 1.1kg
ノーパンクタイヤ(アルミホイール)
直径 約21.3cm　タイヤ幅 約5.9cm
ボス幅 約8.2cm　適合シャフト径 φ20
定価 **5,566円**（税抜 5,060円）

TR-2.50×4N 重量 1.1kg
ノーパンクタイヤ(プラホイール)
直径 約21.3cm　タイヤ幅 約5.9cm
ボス幅 約8cm　適合シャフト径 φ20
定価 **4,114円**（税抜 3,740円）
連賃 20本で元払い(離島は別途)(4本梱包)

タイヤセット 3.50×4シリーズ（全機種ベアリング付）

TR-3.50×4A 重量 1.6kg
エアータイヤ（アルミホイール）
直径 約26cm　タイヤ幅 約8.5cm
ボス幅 約8.2cm　適合シャフト径 φ20
定価 **5,324円**（税抜 4,840円）

TR-3.50×4T 重量 1.6kg
エアータイヤ（プラホイール）
直径 約25.4cm　タイヤ幅 約8.2cm
ボス幅 約8cm　適合シャフト径 φ20
定価 **4,719円**（税抜 4,290円）

TR-3.50×4NA 重量 1.6kg
ノーパンクタイヤ（アルミホイール）
直径 約26cm　タイヤ幅 約8.5cm
ボス幅 約8.2cm　適合シャフト径 φ20
定価 **6,292円**（税抜 5,720円）

TR-3.50×4N 重量 1.6kg
ノーパンクタイヤ（プラホイール）
直径 約25.4cm　タイヤ幅 約8.2cm
ボス幅 約8cm　適合シャフト径 φ20
定価 **5,324円**（税抜 4,840円）
連賃 20本で元払い(離島は別途)(4本梱包)

タイヤセット ソフトノーパンクシリーズ（全機種ベアリング付）

TR-10N 新製品
10インチノーパンクタイヤ（プラホイール）
直径 約25cm　タイヤ幅 約4.5cm
ボス幅 約6.2cm　適合シャフト径φ20
重量 0.41kg　定価 **4,180円**（税抜 3,800円）

TR-12N 12インチノーパンクタイヤ（プラホイール）
直径 約29cm　タイヤ幅 約4.3cm
ボス幅 約6.2cm　適合シャフト径φ20
重量 0.56kg　定価 **5,082円**（税抜 4,620円）

TR-14N 14インチノーパンクタイヤ（プラホイール）
直径 約34cm　タイヤ幅 約4.3cm
ボス幅 約6.2cm　適合シャフト径φ20
重量 0.67kg　定価 **6,413円**（税抜 5,830円）

TR-16N 16インチノーパンクタイヤ（プラホイール）
直径 約41cm　タイヤ幅 約5.0cm
ボス幅 約6.2cm　適合シャフト径φ20
重量 0.91kg　定価 **7,744円**（税抜 7,040円）

TR-20N 20インチノーパンクタイヤ（プラホイール）
直径 約49.5cm　タイヤ幅 約4.8cm
ボス幅 約6.2cm　適合シャフト径φ20
重量 1.17kg　定価 **9,075円**（税抜 8,250円）

連賃 20本で元払い(離島は別途)(4本梱包)

タイヤセット ソフトノーパンクタイヤ付 レール走行用車輪(ベアリング付)

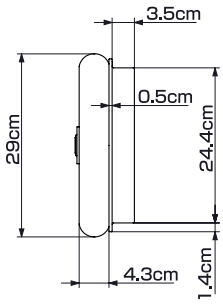

重量 1.07kg　ボス幅 約8.8cm　適合シャフト径φ20
レール用車輪部素材：ガラス繊維入りナイロン
タイヤ部：タイヤセットTR-12N

TR-12NR 定価 **8,140円**（税抜 7,400円）
連賃 20本で元払い(離島は別途)(4本梱包)

参考資料 プラスドライバーについて

ネジに合ったプラスドライバーを使用してください。正しく合わないとネジ頭をつぶす原因になります。当社のタイヤセット2.50-4・3.50-4・ソフトノーパンクシリーズは主にM8のプラスネジ（十字穴付きなべ小ねじ）を使用していますから３番のプラスドライバーが合います。

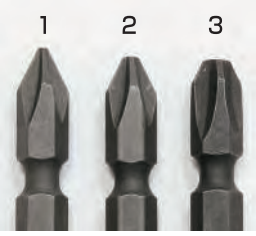

※タイヤセットの定価は１本の定価です。

参考資料 ボス幅について

※ボス幅とは車軸部（タイヤの中心部）の幅で、台車への取付け内寸法のことです。

注）タイヤの種類によって計る場所が異なりますから、右記の図を参考にしてください。

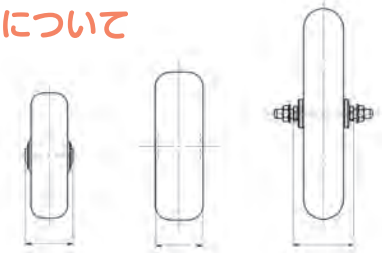

タイヤセット 26インチシリーズ（全機種ベアリング付）

写真は
26×1.95T

TR-26×1.95T 重量 2.2kg
エアータイヤ（スポークホイール）
直径 約65cm　タイヤ幅 約4.8cm
ボス幅 約10.2cm　シャフト径φ10
定価 **13,310円**（税抜 12,100円）

TR-26×1.75N 重量 2.7kg
ノーパンクタイヤ（スポークホイール）
直径 約62.6cm　タイヤ幅 約4.5cm
ボス幅 約9.3cm　シャフト径φ10
定価 **19,360円**（税抜 17,600円）
※2018年よりTR-26×1.75Nの直径が変わりました。

写真は
26×2-1/2N

TR-26×2-1/2T 重量 6.2kg
エアータイヤ（スポークホイール）
直径 約70cm　タイヤ幅 約6.8cm
ボス幅 約12cm　シャフト径φ16
定価 **26,620円**（税抜 24,200円）

TR-26×2-1/2N 重量 8.1kg
ノーパンクタイヤ（スポークホイール）
直径 約65cm　タイヤ幅 約4.7cm
ボス幅 約12cm　シャフト径φ16
定価 **26,620円**（税抜 24,200円）
運賃 4本で元払い（離島は別途）（4本梱包）

タイヤセット 24インチタイプ（ベアリング付）

TR-24×1.75N 重量 2.6kg
ノーパンクタイヤ（スポークホイール）
直径 約57.5cm　タイヤ幅 約4.3cm
ボス幅 約9.3cm　シャフト径φ10
定価 **17,820円**（税抜 16,200円）
運賃 4本で元払い（離島は別途）（4本梱包）

タイヤセット 20インチシリーズ（全機種ベアリング付）

写真は
20×1.75TP

TR-20×1.75TP 重量 1.6kg
エアータイヤ（プラホイール）
直径 約49cm　タイヤ幅 約4.1cm
ボス幅 約9.4cm　シャフト径φ8
定価 **9,680円**（税抜 8,800円）

写真は
20×1.75N

TR-20×1.75T 重量 1.6kg
エアータイヤ（スポークホイール）
直径 約49cm　タイヤ幅 約4.0cm
ボス幅 約9.4cm　シャフト径φ8
定価 **9,680円**（税抜 8,800円）

TR-20×1.75N 重量 1.8kg
ノーパンクタイヤ（スポークホイール）
直径 約48.5cm　タイヤ幅 約3.8cm
ボス幅 約9.4cm　シャフト径φ8
定価 **14,520円**（税抜 13,200円）
運賃 4本で元払い（離島は別途）（4本梱包）

タイヤセット 13×3シリーズ（全機種ベアリング付）

※一般的な一輪車などのタイヤ側面には13×3・3.25×8または3.00×8という表示がありますが、これは全て同一の規格です。それぞれシャフト径やボス幅などの各寸法が合えば取替え可能です。

TR-13×3T
重量 2.3kg
エアータイヤ
直径 約36cm
タイヤ幅 約7.4cm
ボス幅 約10.3cm
（内ナット含む）
シャフト径 φ16
定価 **2,178円**
（税抜 1,980円）

TR-13×3N
重量 2.4kg
ノーパンクタイヤ
直径 約36cm
タイヤ幅 約6.9cm
ボス幅 約10.3cm
（内ナット含む）
シャフト径 φ16
定価 **4,114円**
（税抜 3,740円）

TR-13×3DX
（デラックス）
重量 2.2kg
エアータイヤ
直径 約36cm
タイヤ幅 約7.4cm
ボス幅 約10.3cm
（内ナット含む）
シャフト径 φ16
定価 **4,719円**
（税抜 4,290円）

TR-13×3NDX
（デラックス）
重量 2.4kg
ノーパンクタイヤ
直径 約36cm
タイヤ幅 約6.9cm
ボス幅 約10.3cm
（内ナット含む）
シャフト径 φ16
定価 **6,534円**
（税抜 5,940円）
運賃 20本で元払い（離島は別途）（5本梱包）

タイヤセット 13×3特殊タイプ（ベアリング付）

TR-13×3T-20 重量 2kg
エアータイヤ
直径 約36cm　タイヤ幅 約7.4cm
ボス幅 約9cm
適合シャフト径 φ20 注）
定価 **3,388円**（税抜 3,080円）
運賃 20本で元払い（離島は別途）（5本梱包）

注）適合シャフト径がφ20で特殊です。ご注意ください。

※タイヤセットの定価は１本の定価です。

タイヤセット　自在シリーズ（全機種ベアリング付）

写真はTR-2.50×4AJ

TR-2.50×4AJ
自在エアータイヤ　重量 2.9kg
（タイヤ本体は2.50×4Aを使用）

定価 **9,438円**（税抜 8,580円）

TR-2.50×4NAJ 新製品
自在ノーパンクタイヤ　重量 2.9kg
（タイヤ本体は2.50×4NAを使用）

定価 **10,406円**（税抜 9,460円）

写真はTR-3.50×4AJ

TR-3.50×4AJ
自在エアータイヤ
重量 3.5kg
（タイヤ本体は
3.50×4Aを使用）

定価 **10,648円**
（税抜 9,680円）

運賃 10本で元払い
（離島は別途）（2本梱包）

取付ピッチ

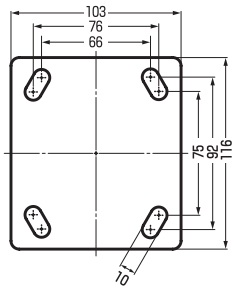

（全機種共通です。）

※自在金具部スチール製

タイヤセット　16×3タイプ（ベアリング付）

直径 約42.7cm
タイヤ幅 約7.4cm
ボス幅 約10.5cm
（内ナット含む）
シャフト径 φ16

TR-16×3DX（デラックス）
重量 4.2kg　エアータイヤ

定価 **10,890円**（税抜 9,900円）

運賃 20本で元払い（離島は別途）（4本梱包）

タイヤセット　キャスターシリーズ

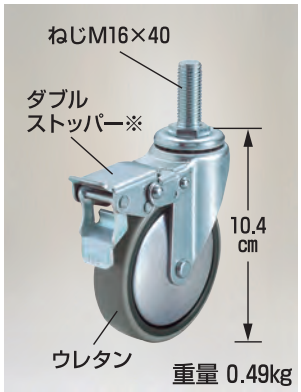

TR-FDS75
車輪径 φ75
車輪幅 2.5cm

定価 **3,630円**
（税抜 3,300円）

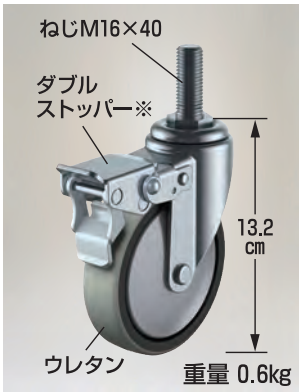

TR-FDS100
車輪径 φ100
車輪幅 2.5cm

定価 **4,235円**
（税抜 3,850円）

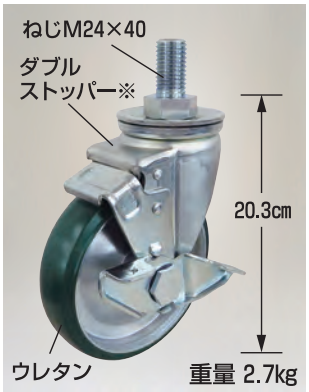

TR-FDS150
車輪径 φ150
車輪幅 3.8cm

運賃 別途

定価 **13,310円**
（税抜 12,100円）

※ダブルストッパーとは車輪の回転と旋回部の回転を同時にロックするストッパーです。

参考資料　コマーシャルベアリングの潤滑について

当社の製品（アルベアや台車類）に使用している転がり軸受のほとんどが、「コマーシャルベアリング」写真①と呼ばれる軸受です。車輌や工作機械等に使用されるベアリングと比較して構造等が簡便で、ローラーコンベヤやキャスター類に多く使用されています。この特徴により内部の「玉」同士の接触による摩耗や、外部からのホコリの混入、油分の飛散等により、スムーズな回転が得られなかったり、「キイキイ」「ゴロゴロ」等の異音が発生することがあります。このような場合、次の手順でメンテナンス（潤滑）をおこなうことにより、スムーズな回転や製品の寿命を伸ばすことが可能です。

スプレータイプのグリス系潤滑剤を使用しますが、ベアリングへの潤滑を推奨するタイプを選定してください（例・呉工業社製「CRCプログリースDX」・スズキ機工社製「ベルハンマー」等）。浸透性や揮発性の高い潤滑剤は、その塗膜が薄く、油分を長期間残存させにくいとされています（例・「CRC5-56一般品等」）。

製品の軸が垂直になるよう、また倒れないように保持します。軸受部をゆっくり回転させながら、「内輪とカバーのスキマ」写真②③④に少量塗布します。はみ出たグリスはよく拭き取り、さらに数回空転させ油分を馴染ませます。

一部の製品に使用している樹脂成型品「すべり軸受（黒色）」写真⑤にも同等の対応をすることにより、キシミ音の低減や円滑な回転等を得ることが可能です。
また機械類に使用の「ピローブロック」写真⑥のベアリングなどは、油分の密封性が高く、メンテナンスはほとんど不要です。

※分解や改造は禁止です。また屋外への放置も製品寿命が低下します。屋内に保管してください。
※長期間使用しない場合はメンテナンスをして、風通しの良い屋内に保管してください。
※潤滑剤の使用はその取扱書に従い、正しく安全に使用してください。

写真①
写真はタイヤセットTR-2.50×4A（NA）・3.50×4A（NA）に使用しているベアリングです。

写真②
写真はアルベアARCシリーズです。

写真③
写真はタイヤセットTR-2.50×4Aです。

写真④
写真はタイヤセットTR-14Nです。

写真⑤
写真はマキ太郎WS-15-50です。
（本体はDR-100です。）

写真⑥
写真はタマゾロイSP-200-140のポリッシャーに使用しているベアリングです。

※タイヤセットの定価は１本の定価です。

タイヤセット

エコノミータイヤシリーズ
（全機種ベアリングは付いていません）

TR-9MO×9.5
ノーパンクタイヤ 重量 0.2kg
直径 約21.8cm
タイヤ幅 約3.4cm
ボス幅 約3cm
適合シャフト径 φ9.5
定価 1,089円（税抜 990円）

TR-9MO×10.5
ノーパンクタイヤ 重量 0.2kg
直径 約21.8cm
タイヤ幅 約3.4cm
ボス幅 約3cm
適合シャフト径 φ10.5
（10.5専用スペーサー用）注）3
定価 1,089円（税抜 990円）

TR-8×1.5
ノーパンクタイヤ 重量 0.74kg
直径 約19.8cm
タイヤ幅 約3.5cm
ボス幅 約5.2cm
適合シャフト径 φ9.5
定価 1,089円（税抜 990円）

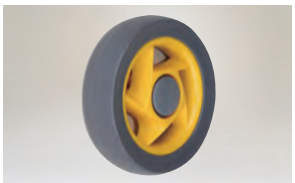

TR-4M×5
ノーパンクタイヤ 重量 0.1kg
直径 約13.7cm
タイヤ幅 約3.6cm
ボス幅 約3cm
適合シャフト径 φ8.2
定価 847円（税抜 770円）

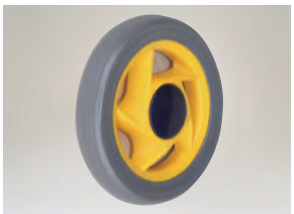

仕様（3機種共）
ノーパンクタイヤ 重量 0.15kg
直径 約17.5cm
タイヤ幅 約3.2cm
ボス幅 約3cm

TR-7MO×8.2
適合シャフト径 φ8.2
定価 968円（税抜 880円）

TR-7MO×9.5
適合シャフト径 φ9.5
定価 968円（税抜 880円）

TR-7MO×10.5
適合シャフト径 φ10.5
（10.5専用スペーサー用）注）3
定価 968円（税抜 880円）

運賃 60本で元払い（離島は別途）（20本梱包）

注）3 9MO×10.5と7MO×10.5の適合シャフト径はシャフトが入る軸のところへφ10.5の専用スペーサーとM8のボルトを使用しています。

別売部品 交換用チューブ・タイヤゴム

TR-TU2.50
2.50×4A用チューブ 注）1
（2.50×4Tへも取付けできます。）
定価 1,331円（税抜 1,210円）

TR-TU3.50
3.50×4A用チューブ
（3.50×4Tへも取付けできます。）
定価 1,694円（税抜 1,540円）

TR-TU13
13×3DX用チューブ
（13×3Tへも取付けできます。）
定価 1,452円（税抜 1,320円）

TR-TU20
20×1.75TP用チューブ
（20×1.75Tへも取付けできます。）
定価 1,936円（税抜 1,760円）

TR-TU26
26×1.95T用チューブ
定価 2,420円（税抜 2,200円）

TR-TU26.5
26×2-1/2T用チューブ 注）2
定価 3,630円（税抜 3,300円）

運賃 別途

TR-GM2.50
2.50×4A用タイヤゴム 注）1
（2.50×4Tへも取付けできます。）
定価 1,573円（税抜 1,430円）

TR-GM3.50
3.50×4A用タイヤゴム
（3.50×4Tへも取付けできます。）
定価 2,178円（税抜 1,980円）

運賃 別途

※タイヤゴムは性質上ホイールとチューブをセットして空気を入れるまでは変形しています。予めご了承ください。

参考資料 チューブ・タイヤ・ホイールの交換方法について

●2.50×4A用・3.50×4A用チューブ・タイヤゴムはホイールの側面に付いている4箇所のボルトをはずして交換してください。
注）1 ホイール側面にボルトが付いていないタイヤセットはチューブの交換が困難です。注意してください。（当社の製品でも以前ボルトが付いていない一体型のホイールを使用していましたのでご了承ください。）

●20×1.75TP・26×1.95T・26×2-1/2T用チューブは、自転車のタイヤの交換方法と同じです。チューブをセットする時にチューブにキズが付かないように注意してください。注）2 また26×2-1/2Tのチューブ交換はタイヤが太く硬いため強い力が必要です。

参考資料 バルブの形式とエアーの入れ方

※米式バルブと英式バルブではポンプの口金の種類がちがいます。正しい口金をお使いください。

米式バルブ

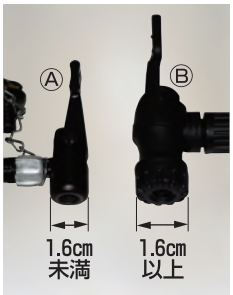

●米式バルブのタイヤには左の写真の先端のポンプの口金をご使用ください。ただし2.50×4T・3.50×4Tは Ⓐのように先端が1.6cm未満の口金をご使用ください。Ⓑのように先端が太いとバルブにセットできませんからご注意ください。

当社使用の米式バルブタイヤ	空 気 圧
・2.50×4A（自在） ・2.50×4T ・3.50×4A（自在） ・3.50×4T	2.1kgf/cm² （30PSI）

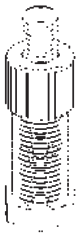

英式バルブ

●英式バルブには左の写真の口金をご使用ください。

当社使用の英式バルブタイヤ	空 気 圧
・13×3T ・13×3T-20 ・13×3DX ・16×3DX	1.7kgf/cm² （25PSI）
・20×1.75TP ・20×1.75T ・26×1.95T ・26×2-1/2T	2.5kgf/cm² （36PSI）

参考資料 エアーを入れる際の注意事項

チューブがタイヤからはみ出た状態やタイヤ内でチューブがネジレたり折り畳まれた状態でエアーを入れるとチューブが破損したり、パンクの原因になります。特にチューブを交換する際はタイヤからはみ出ることなく、ネジレないよう均等に入れ、バルブとリムを薄ナットでしっかり固定してから、徐々にエアーを入れてください。ゲージのないポンプではエアーの入れ過ぎや不足に十分注意してください。空気圧をタイヤゲージ（空気圧計）で計れない英式バルブや、タイヤゲージがない場合はタイヤに親指を強く押し当て、少しへこむ程度が目安です。空気圧が多いとパンクやタイヤの破損、少ないと接地面積が広くなって走行抵抗が大きくなるほか、パンクやタイヤ損傷の原因になります。タイヤ側面に表示された規定の圧力を守ってください。

空気圧の換算率
1KPa=0.01kgf/cm²=0.145PSI

※タイヤセットの定価は１本の定価です。

タマゾロイ　ミニトマト選別機（インバータ付）

※2013年モデルより：インバータによる選別ロープの可変速運転により作業に合った選別速度が設定できます。機長を30㎝延長したため、選別領域が約30%増し、選別精度がアップしました。（当社比）

説明書

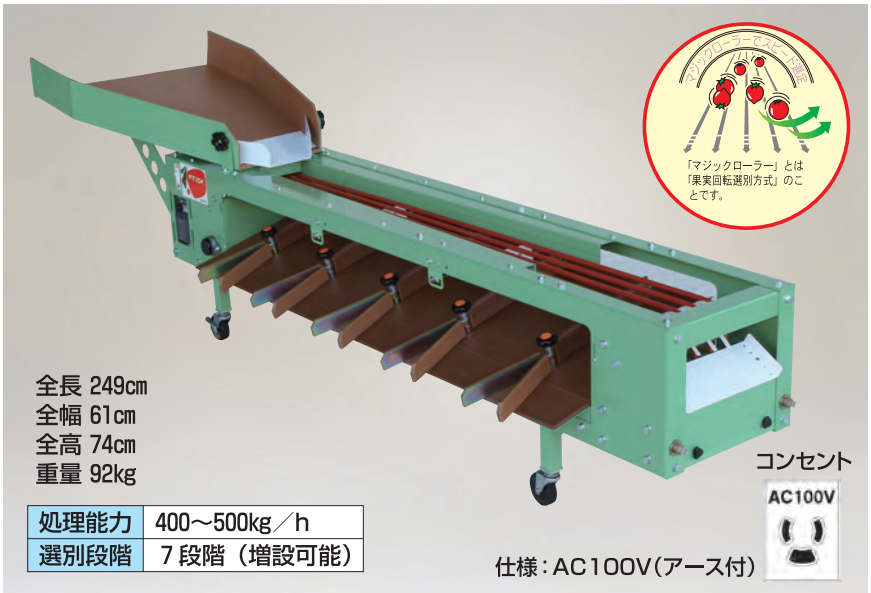

処理能力	400～500kg／h
選別段階	7段階（増設可能）

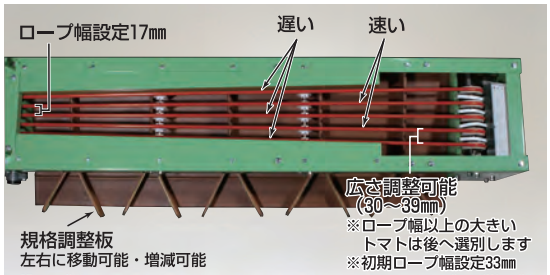

●回転選別方式のため選別精度が高く、ウレタンロープの使用により、果実を傷めません。
●隣り合う5本のロープの設定速度を変えることにより、トマトを回転させながら選別するため、ヘタや重なりによる影響を防止し、高速で作業が進行します。

S-200（選別機本体）
※定価は別途お問い合わせください。

HB-520300（473000）

注）荷物の入荷時にはフォークリフトをご準備ください。

タマゾロイ　中玉トマト選別機（インバータ付）

説明書

- 全長 249cm
- 全幅 61cm
- 全高 74cm
- 重量 90kg
- ロープ幅設定（ロープ4本）前方 33㎜ 後方 45㎜

●選別用ロープ4本間の3列で処理する選別専用機ですから、処理能力が高く能率があがります。

S-205（選別機本体）
※定価は別途お問い合わせください。

HB-532400（484000）

注）受注生産品のため納期をご確認ください。
注）荷物の入荷時にはフォークリフトをご準備ください。

イメージ写真

写真は旧タイプS-170

写真は旧タイプSP-170-140

タマゾロイ　ミニトマト選別機（インバータ付）ポリッシャー付

※2013年モデルより：インバータによる選別ロープの可変速運転により作業に合った選別速度が設定できます。機長を30㎝延長したため、選別領域が約30%増し、選別精度がアップしました。（当社比）

説明書

処理能力	250～300kg／h
選別段階	7段階（増設可能）

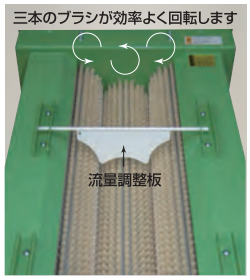

ポリッシャー（磨き機）

●ポリッシャーの使用により、表面のウブ毛や花びら・ゴミ等を取り、商品価値を高め、ツヤを出します。
●磨きと選別が一連の作業で進行しますから、処理能力が高く能率があがります。

●回転選別方式のため選別精度が高く、ウレタンロープの使用により、果実を傷めません。
●隣り合う5本のロープの設定速度を変えることにより、トマトを回転させながら選別するため、ヘタや重なりによる影響を防止し、高速で作業が進行します。

SP-200-140（ポリッシャー付）
※定価は別途お問い合わせください。

HB-871200（792000）

注）荷物の入荷時にはフォークリフトをご準備ください。

タマゾロイ　プラム型ミニトマト専用選別機（自動供給ロール付）

特許申請中　説明書

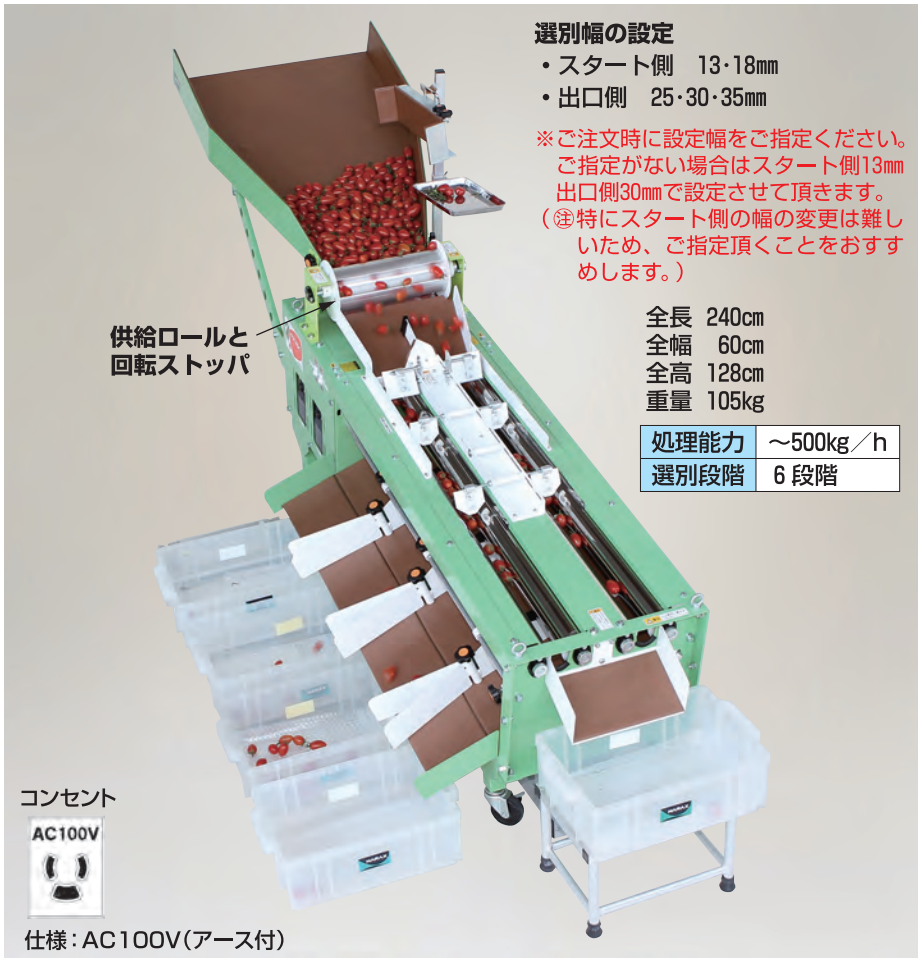

プラム型ミニトマト

- ●直径約8㎝のステンレス製選別ローラーが4本（2本セット×2）外側に対向して回転する選別方式のため、高精度の選別を実現しました。
- ●自動供給ロールの採用で定量を選別ローラーに供給できるため、実割れのチェックや箱替えなどの作業が1人でおこなえる省力設計です。
- ●供給ロールと選別ローラーはそれぞれインバータにより速度設定ができますから、状況に応じた作業環境を選択できます。

SR-1000KR

※定価は別途お問い合わせください。

HB-750200(682000)

注）荷物の入荷時にはフォークリフトをご準備ください。

クリンエース　フィルム洗浄機　高能率洗浄シャワーパイプ方式

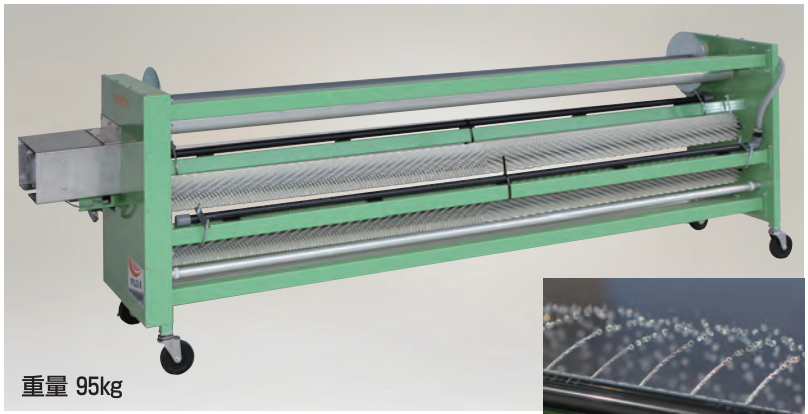

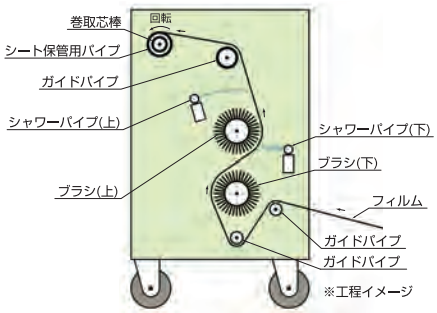

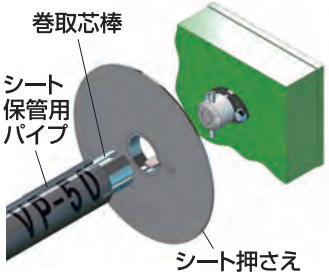

- ●果樹用反射フィルム・農ポリ等の長尺シート類を洗浄とすすぎの作業でフィルムの両面(表裏)が一度におこなえ、自動で巻取ることができます。
- ●シート保管用パイプを巻取りパイプにセットする構造ですから巻取ったシートが保管用パイプごと簡単に抜き取れます。
- ●シャワーパイプにより水量を多くすることができ、ブラシ洗浄後の汚れをきれいにすすげます。
- ●ブラシを螺旋（ラセン）状に配置していますから、シートを中心から外に広げながら洗浄します。

モ　ー　タ	AC100V/200Wギヤードモータ
洗浄有効幅	2m20㎝まで
洗 浄 速 度	毎分約10m（巻径により可変）
洗　浄　水	ポンプまたは水道から付属ホース(φ15×10m)で接続 ※1
シャワーパイプ	穴径φ2×55個(4㎝間隔)×2本
使用ブラシ	大径特殊螺旋（ラセン）植込ブラシ×2本

※1 標準ではφ15水道ホースを接続できますが、φ18水道ホースをご使用になる場合は接続部品を交換してください。

注）ポンプをご使用の場合シャワーパイプの穴に砂やゴミが詰まることがありますから定期的に取り除いてください。また、水道水をご使用の場合、水圧が低いと水量が少なくなりますからご注意ください。

SP-220RB　※定価は別途お問い合わせください。　HB-990000 (900000)

注）荷物の入荷時にはフォークリフトをご準備ください。

※SP-220RBは在庫が終わり次第ハイバンです。

参考

●シート保管用パイプは標準で1本付属されています。
規格は以下の通りです。
塩ビパイプVPφ50(内径φ51)全長220㎝

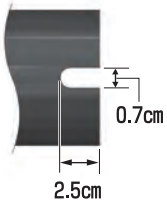

●後から複数本準備される場合は、付属品と同じようにパイプの端を切り欠いてください。またシート保管用パイプは200㎝から220㎝の長さまでセットできますから巻取るフィルムが短い時はその長さに合わせて短くしても使用できます。（200㎝未満の保管用パイプはセットできません。ただし、巻取るシートが短くても巻取り可能です。）

ライマック　粉体肥料まき機

説明書

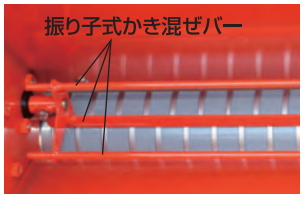

振り子式かき混ぜバー
（ホッパー内部）

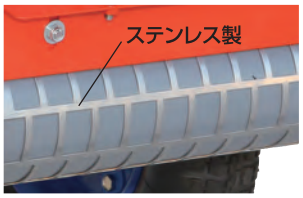

回転式散布量調節ロール
（ステンレスの四角い溝付）

●タイヤからの駆動による回転式の散布量調節ロールが付いていますから、散布量の調節が簡単にできます。またタイヤからの駆動を簡単に切りはなせ、散布をストップできます。
●散布量調節ロールには四角い溝が付いていますから、均等な量の散布ができます。
●ホッパーの下部に振り子式のかき混ぜバーが付いていますから、肥料や石灰などの詰まりやブリッジによる空洞化を防ぎ、スムーズに散布できます。

注）使用後はエアーで吹いて、残りの石灰やよごれを落としてください。水で洗うと石灰が浸透してかたまり、錆や詰まりの原因になります。

FR-550　ノーパンクタイヤ（★TR-13×3N）　定価 **127,050円**（税抜 115,500円）

★ 運賃 1台で元払い（北海道、九州、離島は別途）

ガードマン　畝間除草器

動画配信中!!
http://harax.co.jp

説明書

●除草剤散布にサイドカバーで農薬飛散をしっかりガードします。
●ソリ式ですから安定した走行が可能で、作物を傷める心配がなく、株元近くまで散布できます。
●お手持ちの背負動噴や人力噴霧機でも使用できます。
●ガードマンはサイドカバーの幅調節に合わせ、噴口の高さを上下に調節できますから、安定した除草剤散布幅が設定できます。

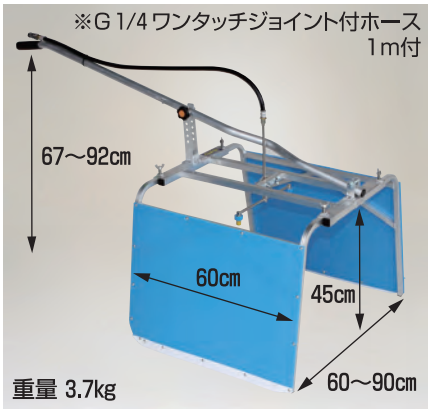

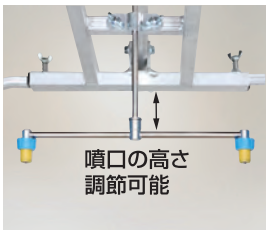

噴口は、人力除草用を使用
（カバー幅60～90cmに対応）
動力で使用する場合は、低圧で使用してください。

運賃 2台で元払い（離島は別途）（1台梱包）

DG-900 幅広タイプ　定価 **55,660円**（税抜50,600円）

噴口は、人力除草用を使用
（カバー幅25～60cmに対応）
動力で使用する場合は、低圧で使用してください。

運賃 2台で元払い（離島は別途）（1台梱包）

DG-500 幅狭タイプ　定価 **55,660円**（税抜 50,600円）

★印は「タイヤセット」の型式です。詳細は38～41ページをご覧ください。

潅太郎　潅水チューブ・潅水ホース・点滴チューブ・散水ホース　巻取器

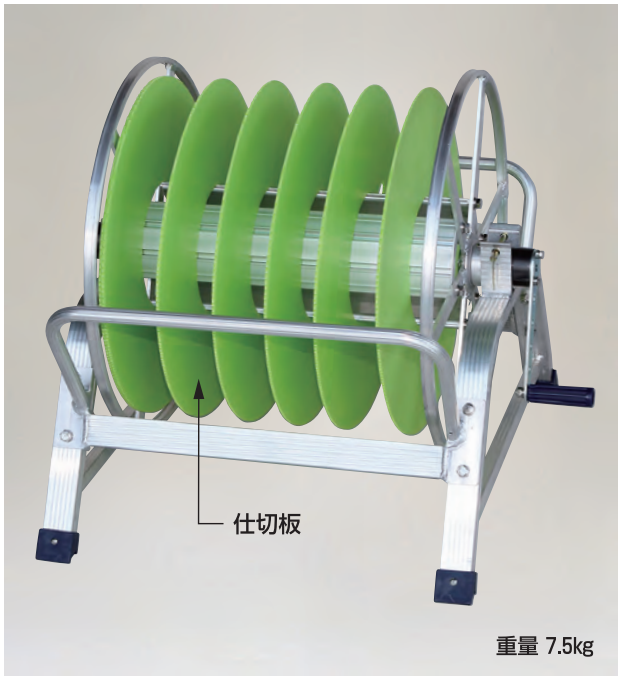

2017年よりKM-500がハイバンになり新製品として
幅広のKM-640になりました。

●ドラムに標準で6枚の仕切板が付いていますから、チューブやホースがずれにくく、きれいに巻取れます。

●仕切板は増減や幅調節が簡単にできますから巻取るチューブやホースの幅に合わせてセットできます。

●巻取ったチューブやホースは、取りはずすことなく巻いたまま保管できるので、くり出す時も便利です。

KM-640
（巻取り有効幅42cm・仕切板6枚）

定価 **35,640円**
（税抜 32,400円）

運賃 4台で元払い（離島は別途）（1台梱包）

別売部品　潅太郎用ドラム

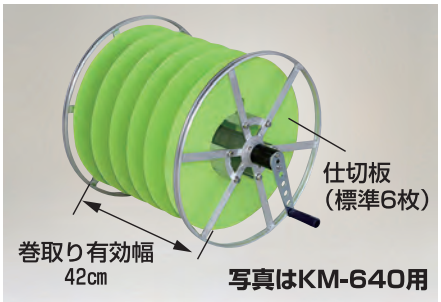

●ドラムが簡単に取りはずしできますから、ドラムだけ追加すれば、チューブやホースを何本でも巻取りでき、経済的です。

KM-W42　潅太郎KM-640用ドラム
（巻取り有効幅42cm・仕切板6枚・ハンドル付）
定価 **28,380円**（税抜 25,800円）

KM-W28　潅太郎KM-500用ドラム
（旧タイプ）
（巻取り有効幅28cm・仕切板4枚・ハンドル付）
定価 **26,070円**（税抜 23,700円）

運賃 別途

雪泥落し　長靴清掃台

■材質
ブラシ：ナイロン
本　体：ポリプロピレン
手　摺：スチール ＋
粉体塗装

●側面と底面の硬さの違うブラシにより脚を前後に動かすだけで、長靴の表面と底面に付いた土汚れを同時に落とすことができます。

●さらに2台を連結しセットで使用すれば、両足が同時にキレイになります。

●手摺が付いていますので、体がふらつきません。また、本体の底面には滑り止めゴムが付いています。

AEV-105-003　重量 5kg

定価 **27,830円**（税抜 25,300円）
（サイドブラシ3段1台の定価です。）

★ 運賃 10台で元払い（北海道は2,000円）（離島は別途）（1台梱包）

アオリラーク　アオリ用ホースガイド

●軽トラックのアオリにセットできますから、あらゆる方向へホースのくり出しがスムーズです。

●ガイド部が高いためホースが簡単にはずれません。

注）アオリにゴムが付いている場合、本体のゴムを取って使用して頂くことがあります。

BT-40S　重量 1.8kg

定価 **6,292円**（税抜 5,720円）

運賃 5台で元払い（離島は別途）（5台梱包）

ホーススルー　ホースの引きまわしは楽々と

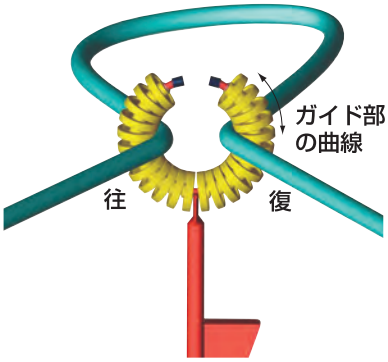

●ガイド部の曲線は、ホースがはずれにくく、あらゆる方向からのホースの通過をスムーズにします。さらにガイド部の付け根部が固定ですから、ホースの往復通過が可能です。

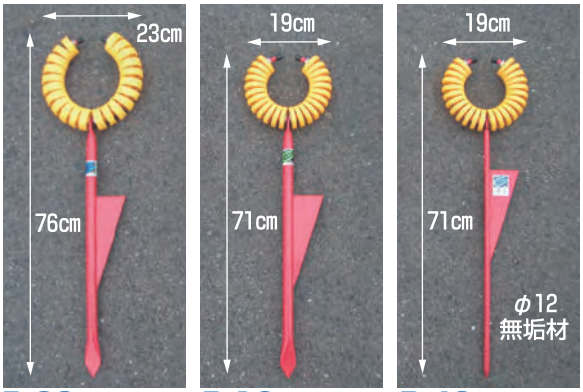

R-20 重量 1.4kg　**R-16** 重量 1.2kg　**R-40** 重量 1.3kg

●ロングセラーのR-20、R-16に新しく、硬い地面用のR-40が加わりました。

R-20　定価 **4,356円**（税抜 3,960円）
R-16　定価 **3,872円**（税抜 3,520円）
R-40　定価 **4,114円**（税抜 3,740円）

運賃 10台で元払い（離島は別途）（10台梱包）

ホーススルー　ガイド部回転タイプ

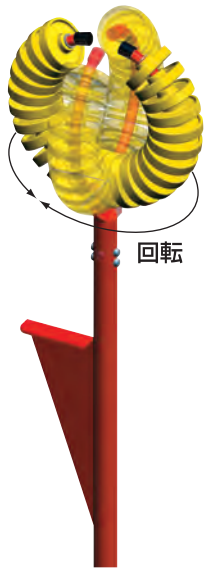

●ガイド部付け根部が回転しますから、あらゆる方向からの作業に適合します。（ただし、ホースの往復通過には適しません）特に自動巻取機能付動噴での作業に便利です。

R-30　重量 1.3kg
定価 **5,082円**（税抜 4,620円）
運賃 10台で元払い（離島は別途）（10台梱包）

別売部品　ホーススルー専用 ホースのはずれ防止部品

説明書

ホースを通す時には上側からホースを押し込んでください。

ホースをはずす時には、図のようにもう一度上側からホースを押し込んでください。

●トメモンを装着することで、ホースがはずれることなく作業の中断がなくなります。
●トメモンはホースを通す時もはずす時も上側からホースを押し込むだけですから、畝替えの時も脱着が不要です。
●以前にホーススルーを購入された方でも後から簡単に装着できます。

R-TM（通称トメモン）　定価 **1,452円**（税抜 1,320円）
運賃 20台で元払い（離島は別途）（10台梱包）

ホースラーク　ホースガイドの決定版!!

HL-30
定価 **2,904円**（税抜 2,640 円）
運賃 10台で元払い（離島は別途）（10台梱包）

●ガイド部付け根部が回転しますから、あらゆる方向からの作業に適合します。

ホースラーク　ダブルガイドローラー（ホースのはずれ防止機能付）

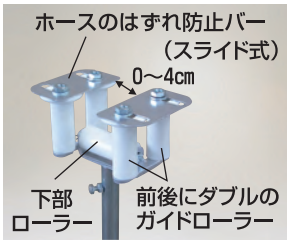

はずれ防止バーを開いた状態

はずれ防止バーを閉じた状態

HL-30DX
定価 **4,840円**（税抜 4,400円）
運賃 10台で元払い（離島は別途）（10台梱包）

●ダブルのガイドローラーと下部ローラーとの前後の配置により、ホースがローラーの隙間に食い込むことがなくスムーズです。
●スライド式のホースはずれ防止バーが付いていますから、バーの間隔をホースの太さぎりぎりに設定すればホースの脱着が簡単で、さらにはずれにくくもなります。
●ガイド部付け根部が回転しますから、あらゆる方向からの作業に適合します。

ホースフリー　ローラーボックス型ホースガイド

新製品

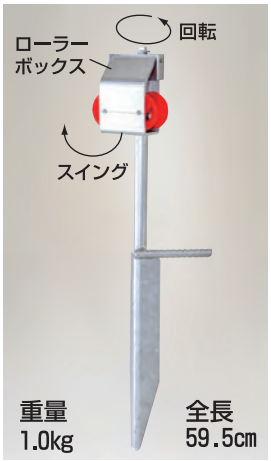

HF-83

定価 **4,180円**（税抜 3,800円）

運賃 10台で元払い（離島は別途）（10台梱包）

●ホースがはずれにくい構造ですから作業の中断がなくなります。
●ローラーが２個付いていますからホースの曲がりがゆるやかで楽に作業できます。
●ローラーボックスがホースを引く方向にスイングしますから、ホースの引きまわしを楽にします。

使用方法

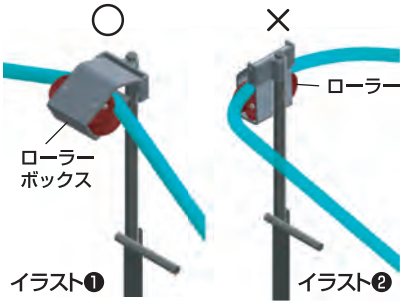

イラスト❶の方向でのご使用により、ローラーボックスがスイングして楽にホースを引くことができます。
イラスト❷の方向でご使用になるとローラーが機能しなくなります。ご注意ください。

※使用可能なホースの太さは外径約２cm以下です。

ホースフリー　ホースの引きまわしは自由自在

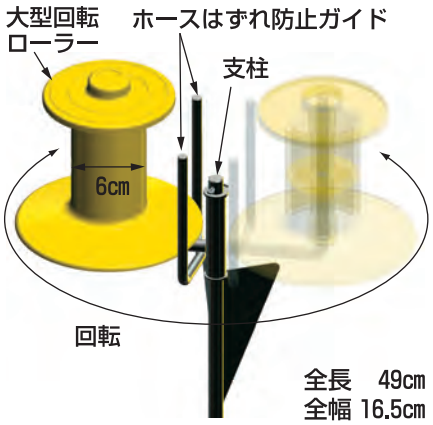

全長　49cm
全幅 16.5cm
重量　1.0kg

●大型回転ローラーにはずれ防止ガイドが付いていますから、ホースがはずれにくく、作業の中断がなくなります。
●ローラーの回転に加え本体の軸（支柱部）が回転するため、あらゆる方向からの作業に適合します。
●かたい通路などでも、支柱をハンマーで打ち込めるためしっかりと固定できます。

HF-60

定価 **4,598円**（税抜 4,180円）

運賃 10台で元払い（離島は別途）（10台梱包）

グラコロ　大型ホースガイド

説明書

●大型の回転ローラーがホースの引きまわしを楽にします。
●ステンレス製のインナーローラの採用で、サビによる回転不良が発生しません。
●本体のベースは鉄製およびステンレス製で、破損の心配がなく丈夫です。しかも低重心ですから、本体を落下させるだけで地中に設置できます。（軟らかい土の場合）
●RH-280SUは樹脂部を除くすべての部品がステンレス製ですからサビません。（ボルトもステンレス製）

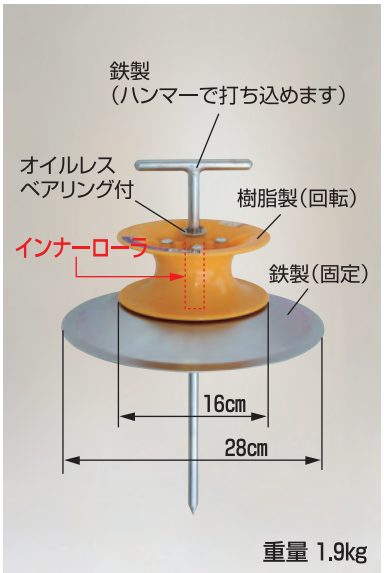

RH-280

定価 **6,655円**（税抜 6,050円）

運賃 4台で元払い（離島は別途）（4台梱包）

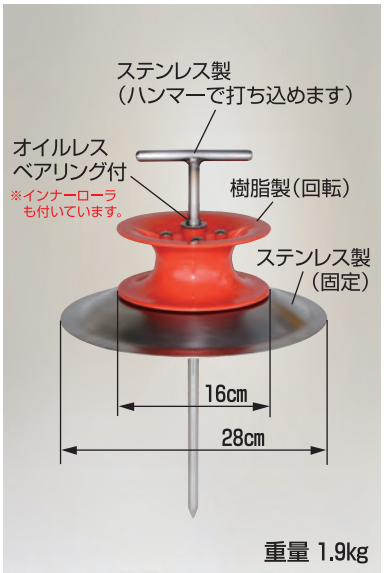

RH-280SU

定価 **13,310円**（税抜 12,100円）

運賃 4台で元払い（離島は別途）（4台梱包）

キャリボーイ 背負動噴用運搬台車 説明書

写真はDC-100A（動噴は別売）

●組み替えによりタイヤ幅をせまくできます。
（DC-100A・DC-100N）

DC-100A エアータイヤ（★TR-2.50×4T） 重量 4.3kg
定価 **20,240円**（税抜 18,400円）

DC-100N ノーパンクタイヤ（★TR-2.50×4N） 重量 4.3kg
定価 **21,450円**（税抜 19,500円）

DC-100 ノーパンクタイヤ（★TR-8×1.5） 重量 3.7kg
定価 **17,160円**（税抜 15,600円）

運賃 2台で元払い（離島は別途）（1台梱包）

キャリボーイ 巻取器付背負動噴用運搬台車 説明書

●φ8.5動噴ホース20m用の巻取器付きです。狭い場所など、本体を置いたまま作業できますので行動範囲が広がります。
●巻取器部分は脱着式ですから、不要な時は取りはずし、コンパクトに使用できます。

DC-100A-R エアータイヤ（★TR-2.50×4T）
φ8.5より戻し付
定価 **43,560円**（税抜 39,600円） 運賃 2台で元払い（離島は別途）（1台梱包）
※DC-100A-Rは在庫が終わり次第ハイバンです。

キャリボーイ 背負動噴用運搬台車

●背負動噴・バッテリー動噴の運搬台車です。
●荷台が高く畝をまたいで移動できる構造ですから、全面マルチ栽培のレタスの切り口洗浄作業に適します。

DC-365 ノーパンクタイヤ（★TR-12N）
定価 **26,620円**（税抜 24,200円） 運賃 2台で元払い（離島は別途）（1台梱包）

動噴カート 巻取器付動噴運搬台車 説明書

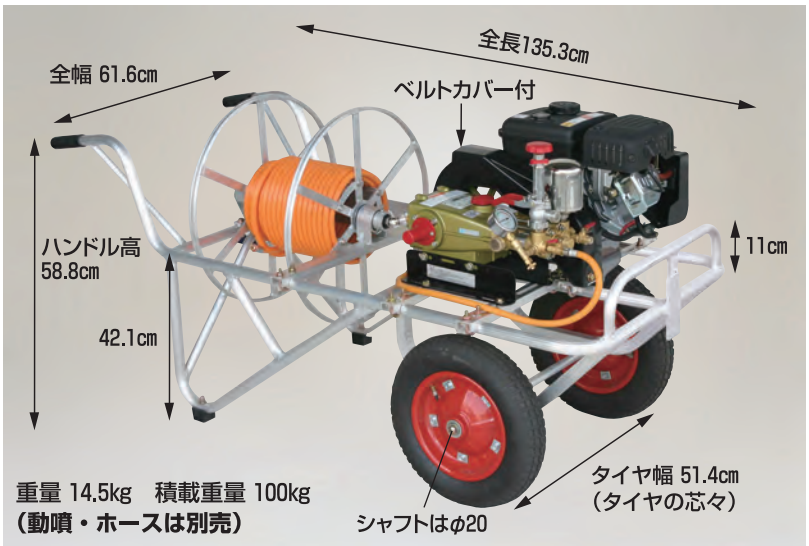

●動噴とホースを台車にセットしたまま移動、保管ができ、台車への積みおろしの必要がなく便利です。
●パーキングスタンドを取付けると、保管時にタイヤの空気が抜けても、タイヤを傷めません。

注）エンジン機種によりベルトカバーをカットしないと取付けできない場合があります。

RK-1106 φ8.5㎜ホース 150m用巻取器付
エアータイヤ（★TR-13×3T-20）（シャフト径φ20）
（φ8.5より戻し金具付）（動噴・ホースは別売）
定価 **63,250円**（税抜 57,500円）
運賃 2台で元払い（離島は別途）（1台梱包）

別売部品 パーキングスタンド

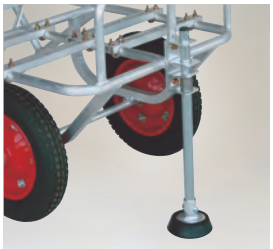

RK-PS
定価 **5,082円**
（税抜 4,620円）
運賃 別途

★印は「タイヤセット」の型式です。詳細は38～41ページをご覧ください。

ショイッコ 背負動噴背負台（リフト式）

説明書

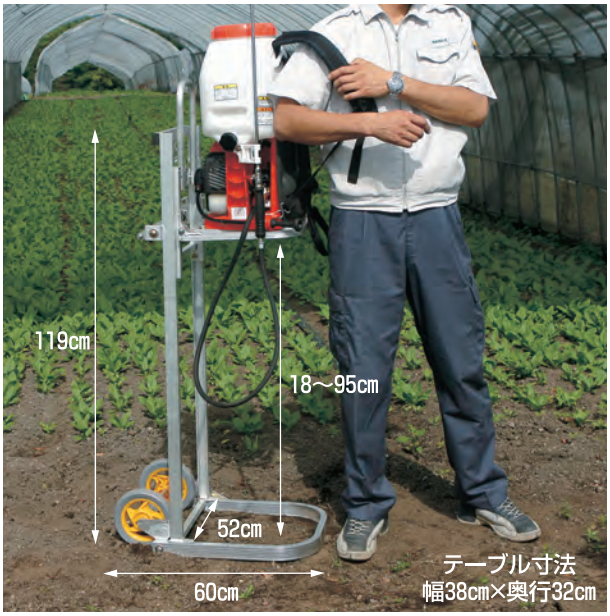

折り畳みができますから、車のトランクに入れて持ち運びができます。
（折り畳み時寸法119cm×52cm×26cm）

TH-70 ノーパンクタイヤ（★TR-7MO×9.5）
定価 **39,930円**（税抜 36,300円）
運賃 2台で元払い（離島は別途）（1台梱包）

●リフトのハンドルを回すことにより、低い位置から高い位置へ背負動噴を上げられますから、楽に背負うことができます。さらに反転防止装置（ラチェット）が付いていますから、身長に合った高さにセットできます。
●タイヤが付いていますから、楽に移動できます。（注：背負動噴を載せたままの移動は転倒し危険ですからおやめください。）

ショイッコ 移動式背負動噴背負台（リフト式）

説明書

写真Ⓑ（移動時）

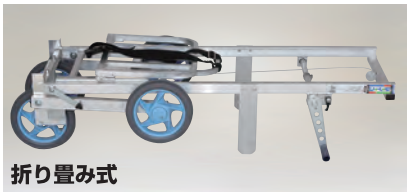

折り畳み時寸法　128×51.5×30.5cm

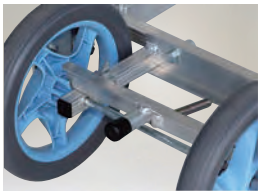

パーキングブレーキ

●リフトのハンドルを回すことにより、低い位置から高い位置へ背負動噴を上げられますから、楽に背負うことができます。さらに反転防止装置（ラチェット）が付いていますから、身長に合った高さにセットできます。
●4輪タイプですから、背負動噴を載せたままでも楽に移動できます。またパーキングブレーキが付いていますから安心してご使用になれます。

注）背負動噴を載せたまま移動する場合、必ずテーブルを最下位置にし、動噴を写真Ⓑの向きにしてベルトで固定してください。

TH-70-4 ノーパンクタイヤ（★TR-9MO×10.5）
定価 **48,400円**（税抜 44,000円）　運賃 2台で元払い（離島は別途）（1台梱包）

アルセット アルミ製　動噴セット台

説明書

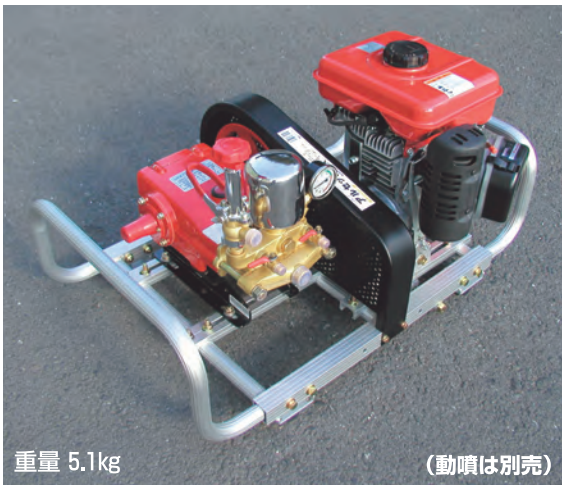

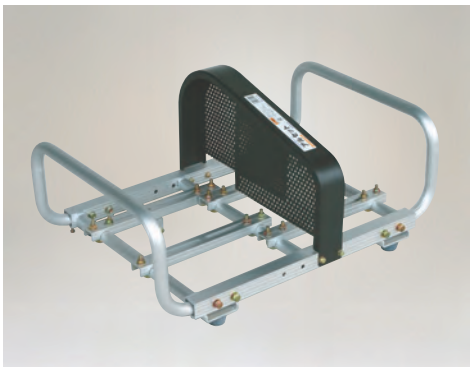

DS-70R
定価 **29,260円**（税抜 26,600円）
運賃 4台で元払い（離島は別途）（2台梱包）

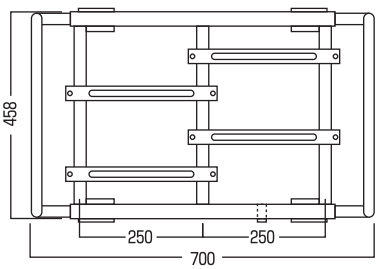

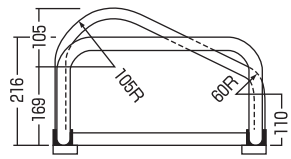

★印は「タイヤセット」の型式です。詳細は38～41ページをご覧ください。

マキ太郎 アルミ製 ホース巻取器（φ8.5動噴ホース用） ホースは別売です。

説明書

φ8.5より戻し金具（ホースがよれないための部品）
※ホースの太さに合わせて交換できます。

DR-150 φ8.5㎜ホース150m巻用
（φ8.5より戻し金具付） 重量 5.8kg
リール径φ50cm 寸法A64×B41.3cm
定価 **20,240円**（税抜 18,400円）

DR-100 φ8.5㎜ホース100m巻用
（φ8.5より戻し金具付） 重量 5.4kg
リール径φ43cm 寸法A56.1×B41.3cm
定価 **19,910円**（税抜 18,100円）

DR-50 φ8.5㎜ホース50m巻用
（φ8.5より戻し金具付） 重量 5.2kg
リール径φ37cm 寸法A56.1×B41.3cm
定価 **19,580円**（税抜 17,800円）

運賃 4台で元払い（離島は別途）（1台梱包）

別売部品 水道ホース用部品

●マキ太郎DR-150・100・50はφ8.5動噴ホース用です。水道用ホースφ15（またはφ18）でご使用の場合、下記の別売部品をご購入ください。

WS-Y15 φ15(16)より戻し金具
定価 **7,744円**（税抜 7,040円）

WS-Y18 φ18(19)より戻し金具
定価 **7,744円**（税抜 7,040円）

★ 運賃 別途

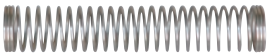

WS-S15 φ15(16)ホースバネ
定価 **1,573円**（税抜 1,430円）

WS-S18 φ18(19)ホースバネ
定価 **1,573円**（税抜 1,430円）

運賃 別途

※その他、ホース・ノズル・ホースバンド・コネクター等は別途ご準備ください。

マキ太郎 フック式 ホースは別売です。

説明書

●フック付きですから軽トラックのアオリに取付けできます。

●アオリ用フックを取付けたままでも地面に設置できますから便利です。また四つの足は外側へ踏ん張っていますからとても安定します。

DR-150F φ8.5㎜ホース150m巻用
（φ8.5より戻し金具付）（本体はDR-150）
※フック有効幅3.5cm 重量 6.8kg
定価 **25,080円**（税抜 22,800円）

DR-100F φ8.5㎜ホース100m巻用
（φ8.5より戻し金具付）（本体はDR-100）
※フック有効幅3.5cm 重量 6.4kg
定価 **24,750円**（税抜 22,500円）

DR-50F φ8.5㎜ホース50m巻用
（φ8.5より戻し金具付）（本体はDR-50）
※フック有効幅3.5cm 重量 6.2kg
定価 **24,420円**（税抜 22,200円）

運賃 4台で元払い（離島は別途）（1台梱包）

注）DR-100FとDR-50Fのフックは共通ですが、DR-150Fのフックは形状・寸法および取付方法が異なりますからご注意ください。

マキ太郎 φ15水道ホースセット

ホース特性

優れた耐寒・防藻・耐圧ホース

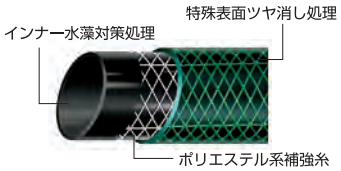

WS-15-50 重量 12.8kg
（本体はDR-100）
φ15㎜特殊耐圧ホース50m
散水用ロングノズル付
（蛇口接続用ホース2m・プラグセット含む）
定価 **55,660円**（税抜 50,600円）

運賃 1セットで元払い（離島は別途）

ここがポイント

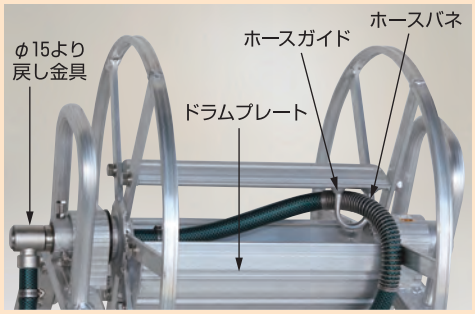

●巻きはじめのホースの位置決めと、折れを防止するホースガイド付きです。（マキ太郎全品）

●ホースバネはやわらかい水道用ホースの巻き始めがドラムプレートの端に当り潰れるのを防ぎます。

マークン　苺苗用植付け位置マーク器

動画配信中!!
http://harax.co.jp

説明書

▲上の写真はRM-2024を使用し条間23cm株間ピッチ24cmです。

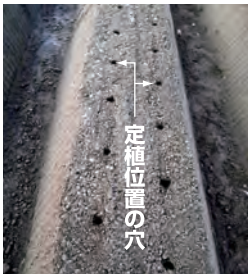

◀左の写真は条間23cm、株間ピッチ24cmです。

●苺苗定植用のベッドにローラーが回転しながら植付け位置をマークできます。
●ライン引きや他のマーク用棒や糸に比べ、素早く正確にマークします。
●中央案内用のタイヤが先行して走行するため、マークが安定します。
●スポーク長さを調節することにより、株間ピッチが無段階に設定できます。
●左右のローラーが独立しているため並列でもチドリでもマークできます。
●ハンドル高さ・向き・幅方向が自在に調節できます。
●タイヤをハンドル側にハネ上げたまま、片輪（外側のローラー）走行で、ハウス両側の1条マークができます。

RM-2024　株間ピッチ20～24cm　重量 5.0kg
条間17.5～34cm（組替えで60cmまで可能）
定価 **50,820円**（税抜 46,200円）

RM-2428　株間ピッチ24～28cm　重量 5.1kg
条間17.5～34cm（組替えで60cmまで可能）
定価 **50,820円**（税抜 46,200円）

RM-1020　新製品
株間ピッチ20～24cm　重量 5.0kg
条間10～34cm（組替えで60cmまで可能）
定価 **50,820円**（税抜 46,200円）

運賃 2台で元払い（離島は別途）（1台梱包）

線引（せんびき）くん　アルミ製　ライン引き

説明書

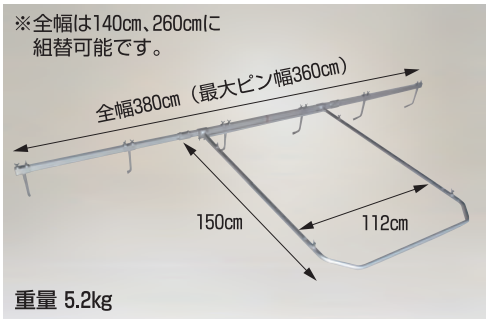

LH-3600 ピン6本付き（増減可）
定価 **31,900円**（税抜 29,000円）
運賃 2台で元払い（離島は別途）（1台梱包）

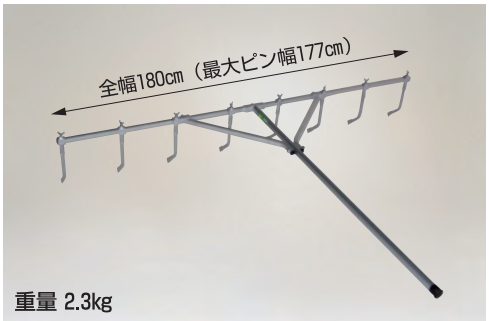

LH-1800 ピン8本付き（増減可）
定価 **20,240円**（税抜 18,400円）
運賃 2台で元払い（離島は別途）（1台梱包）

●播種時などに使用する畑の線引きです。
●ピン幅調節および、ピンの増減が可能で、逆向きにもできます。
●ピンおよびピン取付けバーが分割できますから、移動や運搬が楽におこなえます。
●LH-1800はコンパクト設計ですから、ハウス内作業(特にイチゴ苗の植付け作業)に便利です。

注）土質により線が付きづらい場合があります。

ネギロケット 長ネギ定植用穴あけ器

動画配信中!!
http://harax.co.jp

説明書 N-130K-A2

●ネギが曲がらずまっすぐに成長するため、商品価値が上がります。
●穴の深さが一定でネギの生育がそろいます。
●植付け直後の土寄せが不要です。
●天候に左右されにくい植え方です。

2条植タイプ（チドリ5cmピッチ）

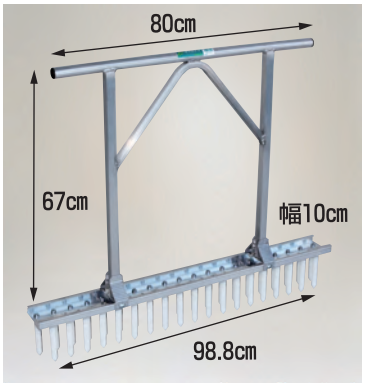

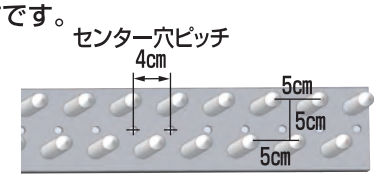

・ピンは5cmピッチのチドリです。（センターに付け替えて１条にした場合4cmピッチです。）

■2条植タイプは、2列植えができるため、収量が上がります。

N-130K-A2（39本）
（φ19ピン　長さ13cm　重量3.2kg）
定価 **41,140円**（税抜 37,400円）
運賃 2台で元払い（離島は別途）（1台梱包）

1条植タイプ（ピッチ自在タイプ）

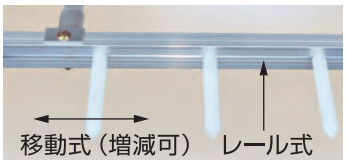

■１条植タイプは、本体のバーがレール式ですから、ピンの移動や増減が簡単で、品種やこだわりの条間にセットできます。

あけた穴に差し込むだけで植付け直後の土寄せは不要です。
（写真はN-130K-A２を使用）

N-130S-19（20本）（φ19ピン 長さ13cm 重量2.5kg）定価 **30,250円**（税抜 27,500円）
N-140S-22（13本）（φ22ピン 長さ14cm 重量2.4kg）定価 **30,250円**（税抜 27,500円）
N-160S-27（13本）（φ27ピン 長さ16cm 重量2.6kg）定価 **35,090円**（税抜 31,900円）
N-160S-32（13本）（φ32ピン 長さ16cm 重量3.0kg）定価 **37,510円**（税抜 34,100円）
運賃 2台で元払い（離島は別途）（1台梱包）

別売部品 ネギロケット用ピン（ボルト類は別売です。）

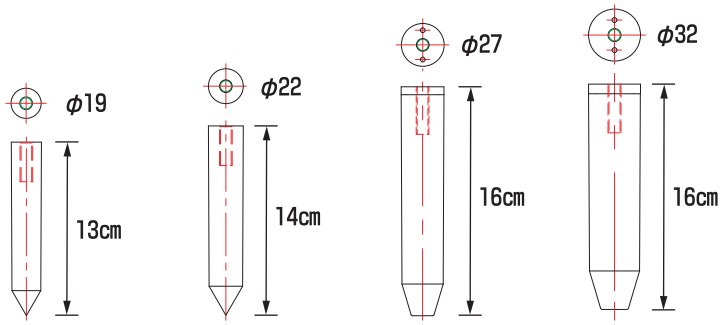

N-P19	N-P22	N-P27	N-P32
定価 **484円**	定価 **605円**	定価 **1,452円**	定価 **1,694円**
（税抜 440円）	（税抜 550円）	（税抜 1,320円）	（税抜 1,540円）

運賃 別途

ピン取付け用ボルト類について

2条植タイプの場合
なべ小ねじM8×25をご指定ください。

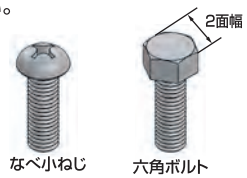

1条植タイプの場合
ボルトの2面幅の寸法が12mm、13mm、14mmの3種類のいずれかを使用していますから既存のボルトの2面幅を計り製品本体に合うものをご指定ください。

2面幅12六角ボルト（M8×25）
2面幅13六角ボルト（M8×25）
2面幅14六角ボルト（M8×25）

ロケット 播種・仮植用穴あけ器 説明書

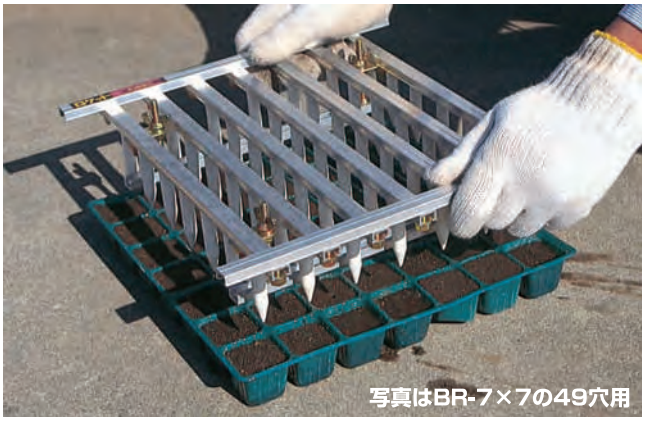

●ビーポットに一発穴あけができます。
●穴あけ深さを一定に調節できるガイドバー付きです。
●穴あけピンと取付けバーの数は自由に増減できます。

ピン径 10mm　ピン深さ 55mm（調節可能）

BR-6×6（36穴用）重量 0.9kg
定価 **11,880円**（税抜 10,800円）
BR-7×7（49穴用）重量 1.0kg
定価 **13,310円**（税抜 12,100円）
運賃 5台で元払い（離島は別途）（5台梱包）

玉ネギロケット　玉ネギ定植用穴あけ器

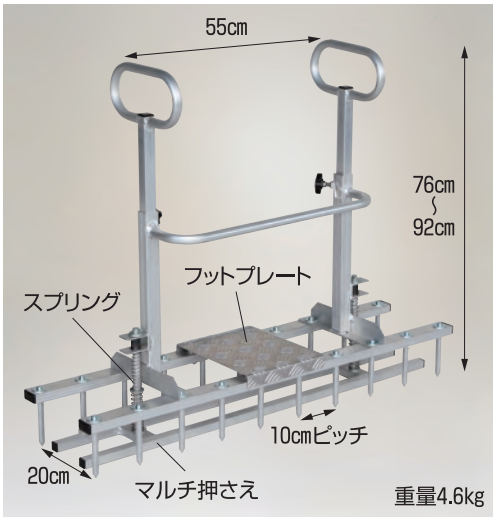

TR-1020（φ12.7ピン　長さ10cm　本数20本）
定価 **48,400円**（税抜 44,000円）
運賃 2台で元払い（離島は別途）（1台梱包）

- ●マルチの上から20箇所の定植用穴を1回であけられます。
- ●スプリングの効いたマルチ押さえにより、ピンを抜く際のマルチの持ち上がりを防ぎますから、穴がずれません。
- ●4条の植穴をマルチの両側から片側2条づつあけます。

別売部品

玉ネギロケット用ピン

（ボルト類は別売です。）

TR-P12.7
長さ10cm　φ12.7

定価 **484円**
（税抜 440円）
運賃 別途

ウエラック　万能移植器（本体ステンレス製）

動画配信中!!
http://harax.co.jp

UR-60
重量 1.4kg

UR-90
重量 1.6kg

UR-120
重量 1.8kg

- ●先端がとがっているのでマルチに直接穴をあけられます。
- ●一発植付け（①マルチの穴あけ②植付け穴あけ③苗の植付け）ができます。
- ●マーカーバーで次の植付け位置がわかり、苗を等間隔に植付けできます。

注）根がいっぱいに巻いている苗の場合ご使用できない場合があります。

UR-60　（2寸ポットまで植付可）
定価 **9,196円**（税抜 8,360円）

UR-90　（3寸ポットまで植付可）
定価 **9,438円**（税抜 8,580円）

UR-120　（4寸ポットまで植付可）
定価 **9,680円**（税抜 8,800円）

運賃 5台で元払い（離島は別途）（5台梱包）

アルマキ　簡易播種器（スイートコーン・大豆など）

動画配信中!!
http://harax.co.jp
説明書

写真はイラスト❶の状態

- ●露地への播種が歩きながら連続しておこなえます。
- ●約560gの軽量設計で体への負担が少なく、ステッキ感覚で楽々作業できます。
- ●種の吐出口（先端部）は接地プレートの作用で自然に開閉するため、レバーの操作などを必要とせず、作業が早く確実にできます。
- ●接地プレートの高さが調節できるので、播種の深さが一定になり生育が揃います。
- ●条件の良い土質では接地プレートの組替えにより覆土まで可能です。（イラストの状態）

作業能力：1500粒／時
（当社テストによりますが、土質などの条件に左右されます）
使用可能な種の大きさ：
直径15㎜まで

TM-800　定価 **11,550円**
（税抜 10,500 円）

運賃 5台で元払い（離島は別途）（5台梱包）

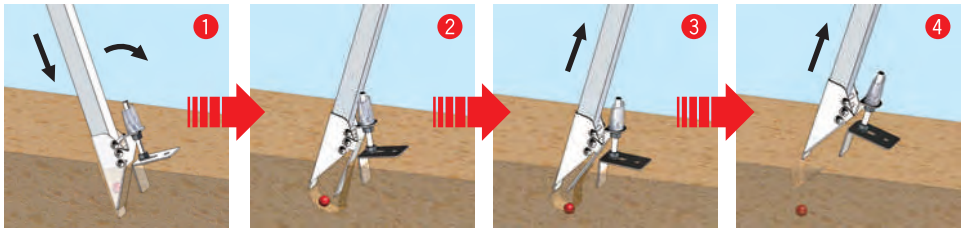

❶歩きながらホッパに種を投入し、先端部を斜めに刺し込み、❷進行方向に傾斜させると接地プレートの作用で先端部が開き種が落ち、❸❹そのまま抜くと先端部が閉じます。（❶〜❹の繰り返し）

コンパック アルミ製 折り畳み式リヤカー 説明書

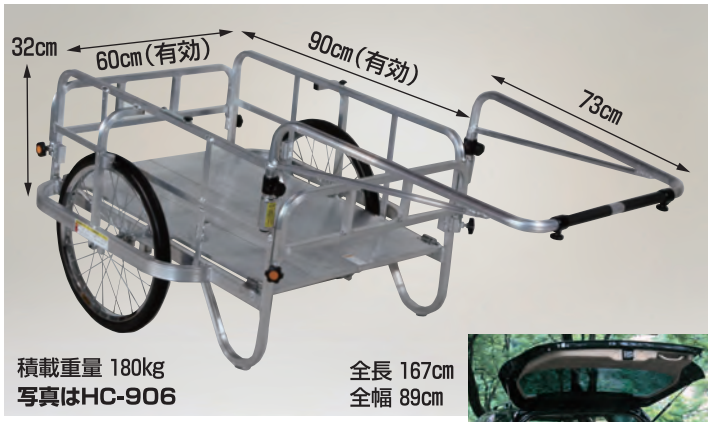

HC-906
エアータイヤ(★TR-20×1.75T) 重量 16.2kg
定価 **97,020円**(税抜 88,200円)

HC-906N
ノーパンクタイヤ(★TR-20×1.75N) 重量 16.6kg
定価 **106,700円**(税抜 97,000円)
運賃 1台で元払い(離島は別途)

収納寸法 幅 35cm
長さ 97cm
高さ 75cm

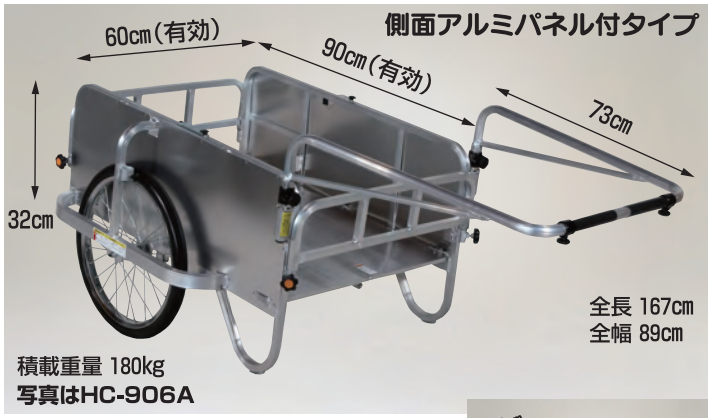

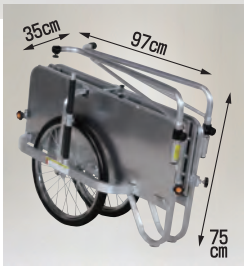

HC-906A
エアータイヤ(★TR-20×1.75T) 重量 17.8kg
定価 **114,950円**(税抜 104,500円)

HC-906NA
ノーパンクタイヤ(★TR-20×1.75N) 重量 18.2kg
定価 **124,630円**(税抜 113,300円)
運賃 1台で元払い(離島は別途)

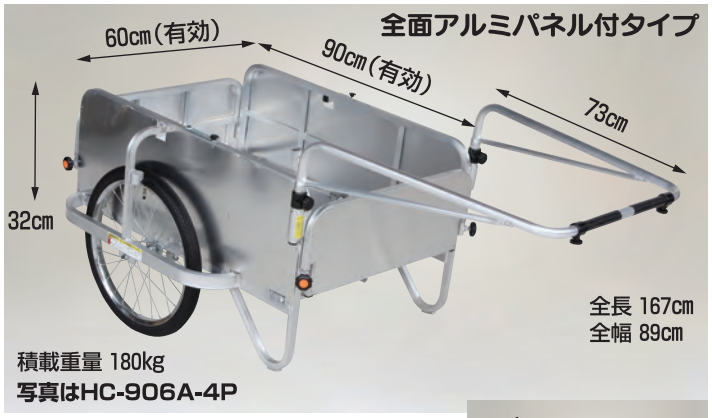

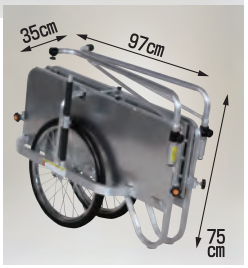

HC-906A-4P
エアータイヤ(★TR-20×1.75T) 重量 19.8kg
定価 **129,470円**(税抜 117,700円)

HC-906NA-4P
ノーパンクタイヤ(★TR-20×1.75N) 重量 20.2kg
定価 **139,150円**(税抜 126,500円)
運賃 1台で元払い(離島は別途)

コンパック アルミ製 折り畳み式リヤカー ショートハンドルタイプ 説明書

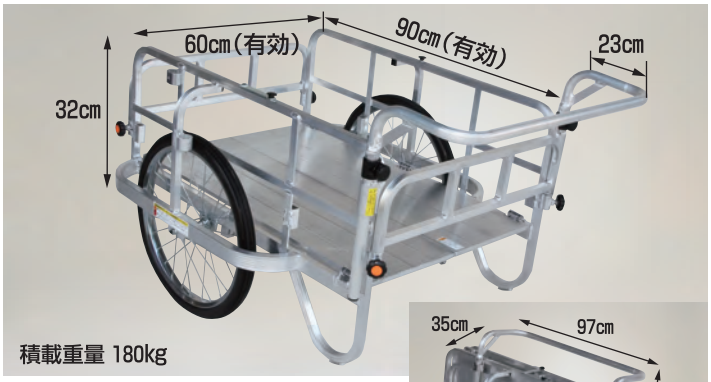

●ショートハンドルタイプは小回りが利き、狭い場所での走行や後方向へ押しながらの走行に便利です。

HC-906N-SH
ノーパンクタイヤ(★TR-20×1.75N) 重量 16.2kg
定価 **106,700円**(税抜 97,000円) 運賃 1台で元払い(離島は別途)

ヘムロック パーキングブレーキ 説明書

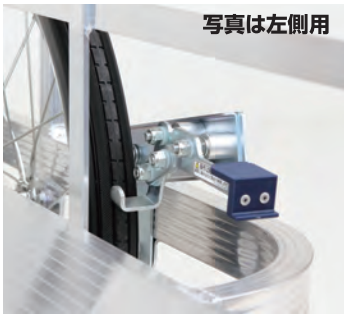

※コンパック全品に取付けできます。

※BHC-350は左右があり、それぞれ反対側へは取付けできません。

注) BHC-350は安全のため左右両側へ取付けて、しっかりロックしてください。片輪だけのロックの場合、ロックした片輪を軸に回転し動き出す恐れがあり危険です。ご注意ください。

BHC-350
重量 1.2kg/セット
定価 **13,200円**(税抜 12,000円)(左右セットの定価です。) 運賃 別途

参考 コンパック 折り畳み手順

●工具を使用しなくても簡単に折り畳みできます。
●荷台のセンターで折り畳み、全幅が35cmになります。(CH-3500Nは48cm)

注) コンパックHC-3500N、HC-906N-SHはハンドル形状が異なるためハンドル部の折り畳み方法も異なります。予めご了承ください。

★印は「タイヤセット」の型式です。詳細は38〜41ページをご覧ください。

コンパック アルミ製 折り畳み式大型リヤカー 説明書

HC-1208
エアータイヤ(★TR-20×1.75T) 重量 23.4kg
定価 **118,800円**(税抜 108,000円)

HC-1208N
ノーパンクタイヤ(★TR-20×1.75N) 重量 23.8kg
定価 **128,480円**(税抜 116,800円)

運賃 1台で元払い(離島は別途)

※寸法は突起部除く

HC-1208A
エアータイヤ(★TR-20×1.75T) 重量 26.2kg
定価 **144,210円**(税抜 131,100円)

HC-1208NA
ノーパンクタイヤ(★TR-20×1.75N) 重量 26.8kg
定価 **153,890円**(税抜 139,900円)

運賃 1台で元払い(離島は別途)

※寸法は突起部除く

HC-1208A-4P
エアータイヤ(★TR-20×1.75T) 重量 28kg
定価 **161,150円**(税抜 146,500円)

HC-1208NA-4P
ノーパンクタイヤ(★TR-20×1.75N) 重量 28.4kg
定価 **170,830円**(税抜 155,300円)

運賃 1台で元払い(離島は別途)

※寸法は突起部除く

コンパック アルミ製 折り畳み式 大型リヤカー 24インチタイヤ仕様 説明書

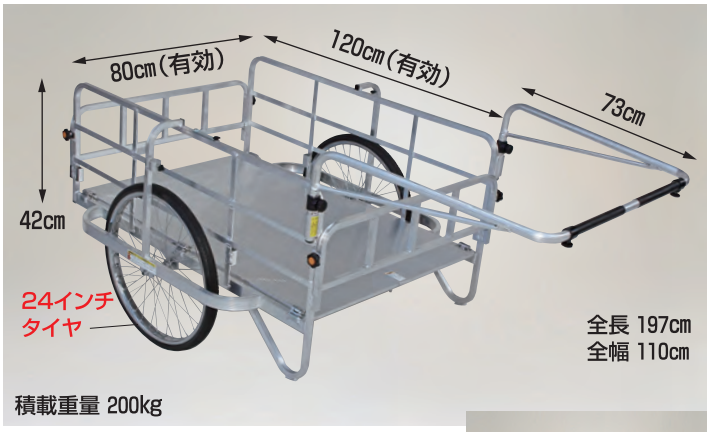

●24インチタイヤ仕様の折り畳み式大型リヤカーです。

HC-1208N-24
ノーパンクタイヤ(★TR-24×1.75N) 重量 25.4kg
定価 **135,080円**(税抜 122,800円)

運賃 1台で元払い(離島は別途)

※寸法は突起部除く

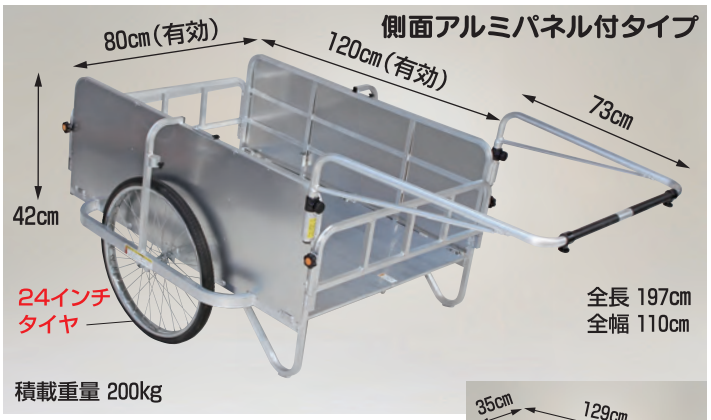

●24インチタイヤ仕様の折り畳み式大型リヤカーです。

HC-1208NA-24
ノーパンクタイヤ(★TR-24×1.75N) 重量 28.4kg
定価 **160,490円**(税抜 145,900円)

運賃 1台で元払い(離島は別途)

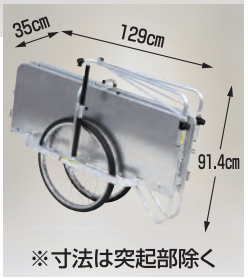

※寸法は突起部除く

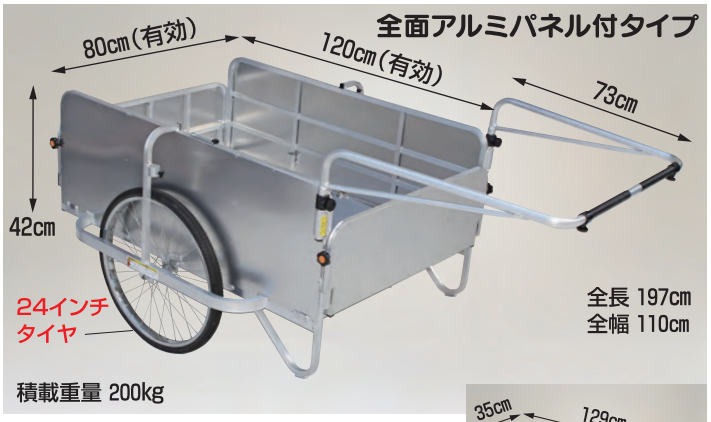

●24インチタイヤ仕様の折り畳み式大型リヤカーです。

HC-1208NA-4P-24
ノーパンクタイヤ(★TR-24×1.75N) 重量 30kg
定価 **177,430円**(税抜 161,300円)

運賃 1台で元払い(離島は別途)

※寸法は突起部除く

★印は「タイヤセット」の型式です。詳細は38～41ページをご覧ください。

コンパック　積載重量350kgタイプ　説明書

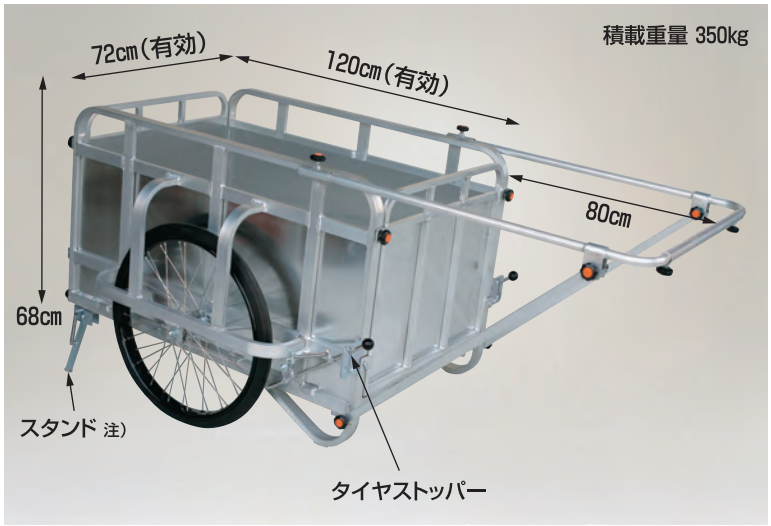

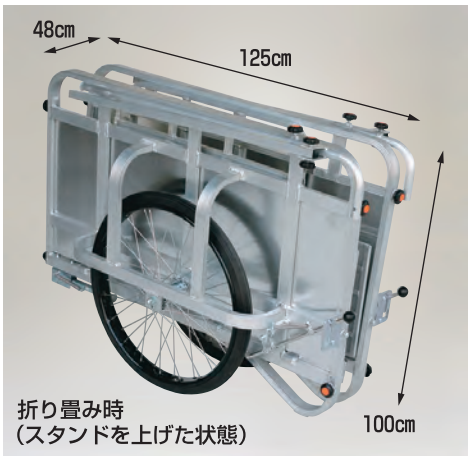

●強度の高いノーパンクタイヤ（TR-26×2-1/2N）を採用のため重量物を積んでの急旋回も可能です。

●スタンドとタイヤストッパーがそれぞれ左右2箇所付いていますから荷物の積み降ろし時や坂道での停車が安心安全です。

注）スタンドは地面から浮いた状態です。

※現行のタイヤストッパーの在庫が終わり次第ヘムロックBHC-350に変わります。（54ページ参照）

HC-3500N　重量 47.2kg
ノーパンクタイヤ（★TR-26×2-1/2N）
定価 **266,200円**（税抜 242,000円）
運賃 1台で元払い（離島は別途）

ラクラクポーター　全面パネル付タイプ　説明書

●ラクラクポーターは全面にパネルが付いていますから荷物がこぼれ落ちません。

●パネルには、アルミと亜鉛の合金を鋼板にメッキ仕上げした耐食性に優れた材質を使用。

RP-5400NP　ノーパンクタイヤ（★TR-20×1.75N）　重量 18.7kg
定価 **72,600円**（税抜 66,000円）　運賃 1台で元払い（離島は別途）
※RP-5400NPは在庫が終わり次第ハイバンです。

輪太郎　ステンレス製　大型リヤカー　説明書

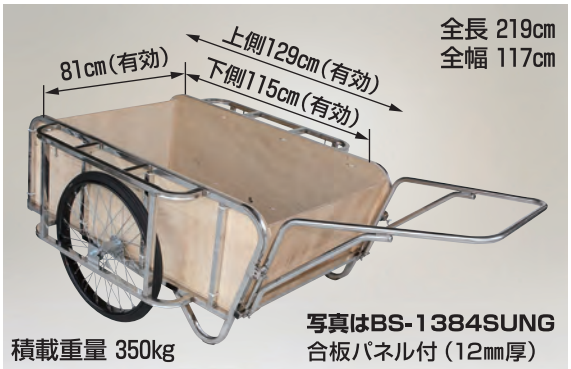

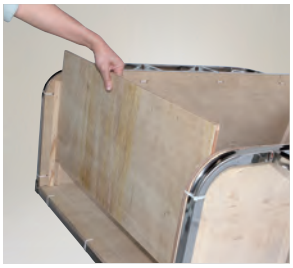

合板パネル付きの前後パネルは取りはずし可能な差し込み式です。
（BS-1384SUTG / BS-1384SUNG）
※BS-1384SUT・BS-1384SUNに前後フレームは付いていません。

●本体はステンレス製で水に強くサビませんから海辺や漁業関係の現場でもご使用になれます。

●強度の高いタイヤを採用のため重量物を積んでの急旋回も可能です。

運賃 1台で元払い（離島は別途）

BS-1384SUT	重量 31.8kg	エアータイヤ（★TR-26×2-1/2T）	定価 **326,700円**（税抜 297,000円）
BS-1384SUN	重量 35.6kg	ノーパンクタイヤ（★TR-26×2-1/2N）	定価 **326,700円**（税抜 297,000円）
BS-1384SUTG	重量 49kg	エアータイヤ（★TR-26×2-1/2T）（合板パネル付）	定価 **370,260円**（税抜 336,600円）
BS-1384SUNG	重量 52.8kg	ノーパンクタイヤ（★TR-26×2-1/2N）（合板パネル付）	定価 **370,260円**（税抜 336,600円）

★印は「タイヤセット」の型式です。詳細は38～41ページをご覧ください。

輪太郎 アルミ製 大型リヤカー（強力型） 3号タイプ

説明書

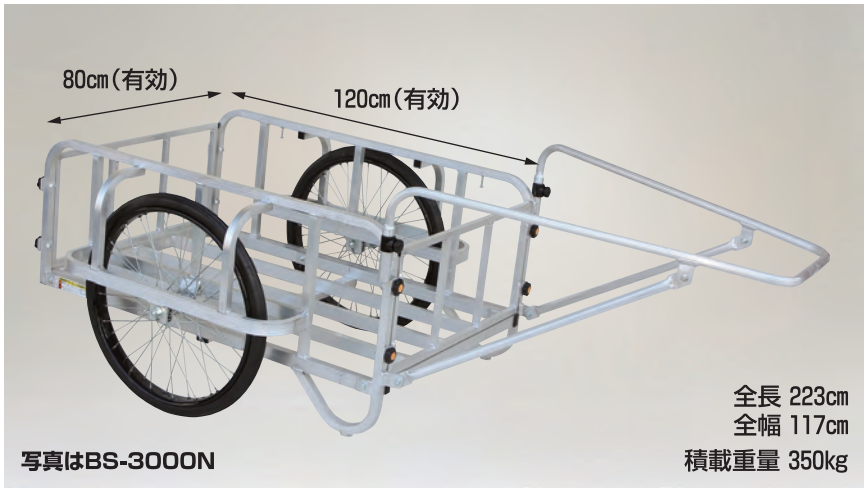

●タイヤは強度の高いタイヤを採用のため重量物を積んでの急旋回も可能です。
●前後フレームは取りはずし可能な差し込み式。（全機種）

運賃 1台で元払い（離島は別途）

BS-3000T	エアータイヤ（★TR-26×2-1/2T）	重量 24.6kg	定価 **141,570円**（税抜 128,700円）
BS-3000N	ノーパンクタイヤ（★TR-26×2-1/2N）	重量 28.4kg	定価 **141,570円**（税抜 128,700円）
BS-3000TG	エアータイヤ（★TR-26×2-1/2T）（合板パネル付）	重量 34.6kg	定価 **169,400円**（税抜 154,000円）
BS-3000NG	ノーパンクタイヤ（★TR-26×2-1/2N）（合板パネル付）	重量 38.4kg	定価 **169,400円**（税抜 154,000円）

輪太郎 アルミ製 大型リヤカー（強力型） 5号タイプ

説明書

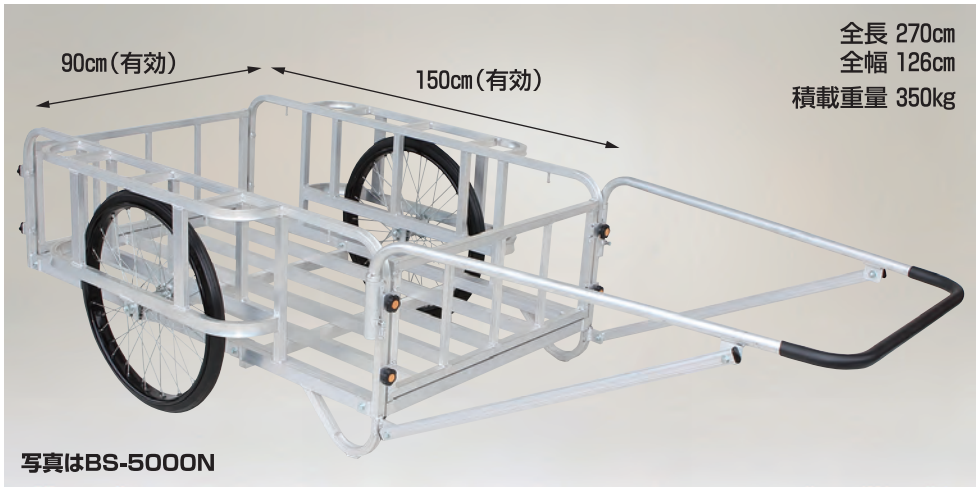

●タイヤは強度の高いタイヤを採用のため重量物を積んでの急旋回も可能です。
●前後フレームは取りはずし可能な差し込み式。（全機種）

運賃 1台で元払い（離島は別途）

BS-5000T	エアータイヤ（★TR-26×2-1/2T）	重量 37kg	定価 **217,800円**（税抜 198,000円）
BS-5000N	ノーパンクタイヤ（★TR-26×2-1/2N）	重量 40.8kg	定価 **217,800円**（税抜 198,000円）
BS-5000TG	エアータイヤ（★TR-26×2-1/2T）（合板パネル付）	重量 51.4kg	定価 **248,050円**（税抜 225,500円）
BS-5000NG	ノーパンクタイヤ（★TR-26×2-1/2N）（合板パネル付）	重量 55.2kg	定価 **248,050円**（税抜 225,500円）

輪太郎 アルミ製 大型リヤカー

説明書

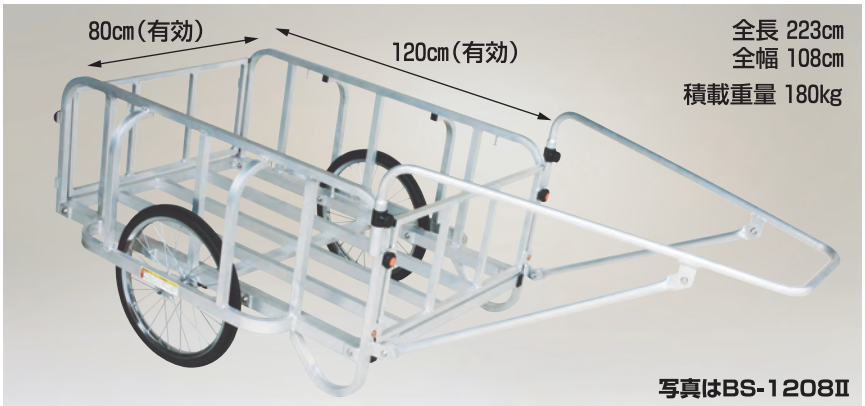

●タイヤはスポークの太さが2.3mmのノーパンクタイヤ（★TR-20×1.75N）を採用のため丈夫です。
●前後フレームは取りはずし可能な差し込み式。（全機種）

運賃 1台で元払い（離島は別途）

BS-1208Ⅱ 重量 21.3kg
定価 **105,270円**（税抜 95,700円）

BS-1208GⅡ（合板パネル付） 重量 31.3kg
定価 **133,100円**（税抜 121,000円）

★印は「タイヤセット」の型式です。詳細は38～41ページをご覧ください。

輪太郎　アルミ製　大型リヤカー万能タイプ

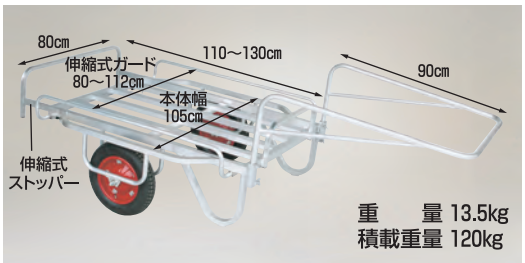

●荷台と側面のガードが低く荷物の積み降ろしが楽におこなえます。
●左右のガードとストッパーが伸縮しますから荷物が効率よく収まります。
●タイヤが本体フレームの外側にあり安定性バツグンで、さらにタイヤフレームも荷台として使用でき荷物が安定します。

運賃 2台で元払い（離島は別途）（1台梱包）

BS-1108　エアータイヤ(★TR-13×3T)
定価 **58,080円**（税抜 52,800円）

輪太郎　アルミ製　リヤカー

説明書

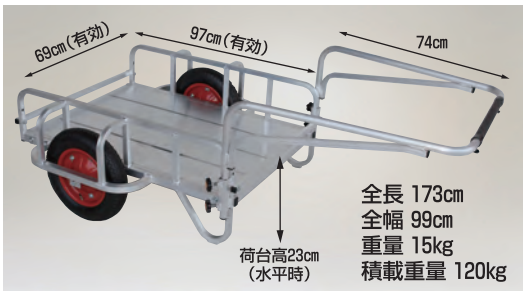

●荷台面が低く荷物の積み降ろしを楽におこなえます。
●リンゴコンテナが３個収納できる荷台サイズです。

運賃 2台で元払い（離島は別途）（1台梱包）

BS-1068　エアータイヤ(★TR-13×3Tのシャフト無し)
定価 **62,920円**（税抜 57,200円）

スチールリヤカー　スチール製　リヤカー

※エアータイヤ（★TR-26×2-1/2T）をご希望されるお客様はご指定ください。（定価は同じです）

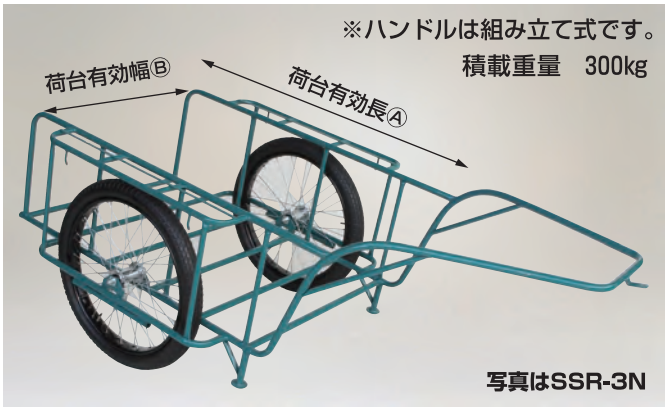

前後合板パネルは取りはずし可能な差し込み式です。

3NG・4NG・5NGは合板パネル付きです。
※3N・4N・5Nに前後フレームは付いていません。

★ 運賃 東北･関東･中部･近畿へ1台で元払い　左記以外の地域および離島は運賃別途です。

●強度の高いノーパンクタイヤ（★TR-26×2-1/2N）を採用のため重量物を積んでの急旋回も可能です。

注）スチールリヤカーは仕入商品のため納期が1～2週間です。また塗装が輸送中などに剥がれるおそれがありますから予めご了承ください。

型　式	全長×全幅	荷台有効寸法 Ⓐ×Ⓑ	重量	定　価	税　抜
SSR-3N	220×118cm	120×84cm	34.6kg	**140,360円**	127,600円
SSR-3NG	220×118cm	106×81cm	50.6kg	**183,920円**	167,200円
SSR-4N	235×124cm	135×90cm	37.8kg	**148,830円**	135,300円
SSR-4NG	235×124cm	121×87cm	54.3kg	**192,390円**	174,900円
SSR-5N	250×124cm	150×90cm	40.5kg	**158,510円**	144,100円
SSR-5NG	250×124cm	136×87cm	62.8kg	**202,070円**	183,700円

★印は「タイヤセット」の型式です。詳細は38～41ページをご覧ください。

ミニトレ アルミ製　トレーラー

説明書

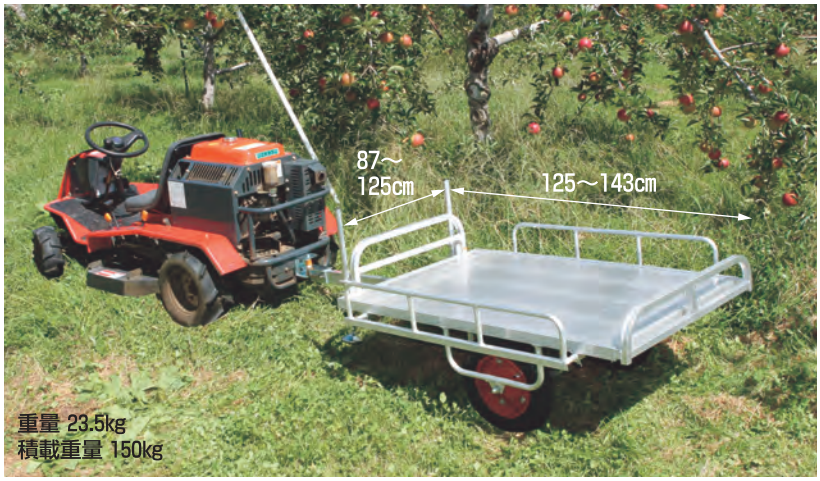

●乗用草刈機にトレーラーを連結すると、収穫物の運搬はもちろん肥料や剪定後の枝の運搬等1台2役です。

乗用草刈機のヒッチ
（4つ穴か2つ穴が一般的でメーカーによってはヒッチの無いものもあります）

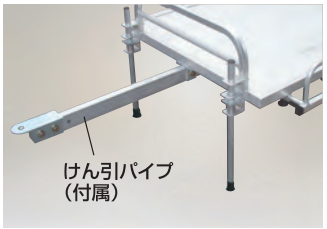

注）乗用草刈機のヒッチとトレーラーのけん引パイプを連結する金具は付属されません。下記の注意事項をご確認の上お客様で手配してください。

MT-1208　エアータイヤ（★TR-13×3DX）
定価 **111,980円**（税抜 101,800円）

MT-1208N　ノーパンクタイヤ（★TR-13×3NDX）
定価 **115,610円**（税抜 105,100円）

運賃 1台で元払い（離島は別途）

■ご使用時の注意事項
○法令で定められた公道は走行禁止です。また、危険ですから人や動物は乗せないでください。
○本製品にブレーキはありません。乗用草刈機本体での制動のみとなりますから、過積載・過剰な速度での走行・片荷走行などは危険です。以上の事柄に注意し、歩行速度以下でゆっくり走行してください。また、傾斜地での走行は横転のおそれがあり、危険です。使用しないでください。
○バックでの走行は車体が不安定になり危険です。方向転換等以外は前進で走行してください。

タフボーイ アルミ製　重量物運搬台車

標準フォーク板

TB-R　重量 6.2kg
エアータイヤ（★TR-2.50×4A）
定価 **29,260円**（税抜 26,600円）

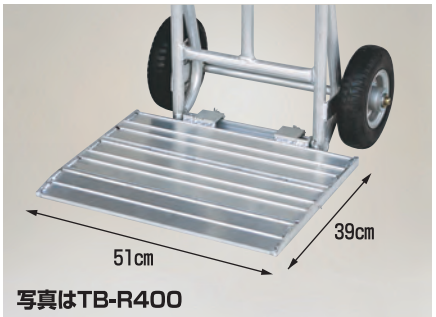

荷台ワイドアタッチメント

TB-R400　重量 8.1kg
荷台ワイドアタッチメント付
エアータイヤ（★TR-2.50×4A）
定価 **39,930円**（税抜 36,300円）

運賃 2台で元払い（離島は別途）（1台梱包）

タフボーイ アルミ製　LPガスボンベ運搬台車

積載重量 120kg（全品）　説明書

●標準の50kgボンベがピッタリ収まる丈夫な設計です。
●LPG-502F・504Fはアオリ用フックが付いていますから、車のアオリに簡単に掛けられます。

運賃 2台で元払い（離島は別途）（1台梱包）

LPG-502	2輪・アオリ用フック無し	重量 9.7kg	定価 **43,230円**（税抜 39,300円）
LPG-502F	2輪・アオリ用フック付	重量 10.6kg	定価 **49,610円**（税抜 45,100円）
LPG-504	4輪・アオリ用フック無し	重量 11.3kg	定価 **55,880円**（税抜 50,800円）
LPG-504F	4輪・アオリ用フック付	重量 12.5kg	定価 **62,370円**（税抜 56,700円）

★印は「タイヤセット」の型式です。詳細は38～41ページをご覧ください。

フミラック アルミ製　踏台　説明書

改良 アングル脚の大きさが変わります。各機種毎に現行品の在庫が終わり次第順次変わります。くわしくは弊社ホームページ新着情報にて確認してください。

●身長に合わせてハンドルの取付け高さが自由に調節できます。

運賃 4台で元払い(離島は別途)(2台梱包)

型式	高さ	重量	定　価	税　抜
FL-15	15cm	1.12kg	**9,680円**	8,800円
FL-20	20cm	1.18kg	**10,164円**	9,240円
FL-25	25cm	1.24kg	**10,648円**	9,680円
FL-30	30cm	1.30kg	**11,110円**	10,100円
FL-35	35cm	1.36kg	**11,550円**	10,500円

フミラック アルミ製 説明書 踏台(室内用)

●室内やコンクリートの上でも滑りにくく、また「キィー」という耳障りな音も防げます。また室内でのご使用時、床を傷つけません。
●アルミ製ですから軽量でさらに取手が付いていますから移動に便利です。

FL-20R　天板高さ20cm　重量1.28kg
定価 **14,520円**（税抜 13,200円）

FL-30R　天板高さ30cm　重量1.33kg
定価 **15,400円**（税抜 14,000円）

運賃 4台で元払い(離島は別途)(2台梱包)

フミラック アルミ製 説明書 段付踏台

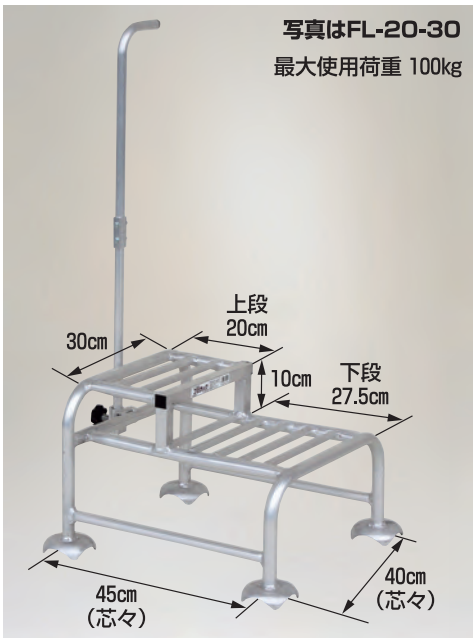

●段付の踏台ですから1台で2通りの高さに対応でき、面倒な昇降回数を大幅に減らせます。
●上段・下段とも天板が広く常に自分に合った楽な高さで安定した作業ができます。

FL-15-25　重量 1.8kg
高さ上段 25cm　下段 15cm
定価 **24,860円**（税抜 22,600円）

FL-20-30　重量 1.92kg
高さ上段 30cm　下段 20cm
定価 **25,410円**（税抜 23,100円）

運賃 4台で元払い(離島は別途)(1台梱包)

フミラック アルミ製 段付踏台

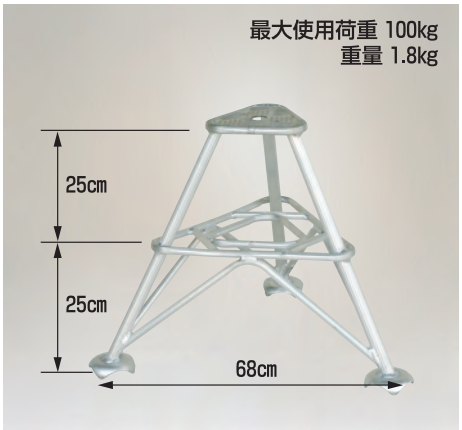

FL-50-2
定価 **17,380円**（税抜 15,800円）

運賃 4台で元払い(離島は別途)(1台梱包)

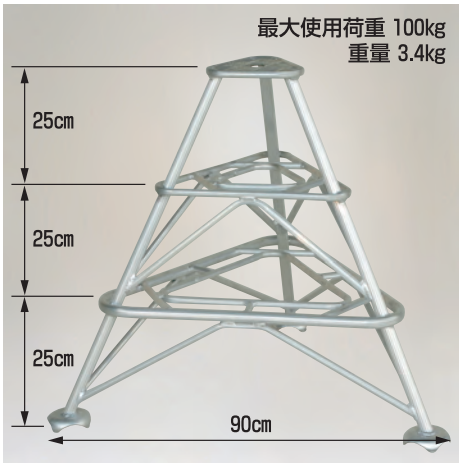

FL-75-3
定価 **25,300円**（税抜 23,000円）

運賃 4台で元払い(離島は別途)(1台梱包)

フミラック 高さ調節付 回転イスセット

FL-50-2K
重量 4.8kg　座面高 60～70cm
定価 **29,040円**（税抜 26,400円）

FL-75-3K
重量 6.4kg　座面高 85～95cm
定価 **36,850円**（税抜 33,500円）

運賃 4セットで元払い(離島は別途)(1セット梱包)

フミラック アルミ製 タイヤ付踏台ロングタイプ

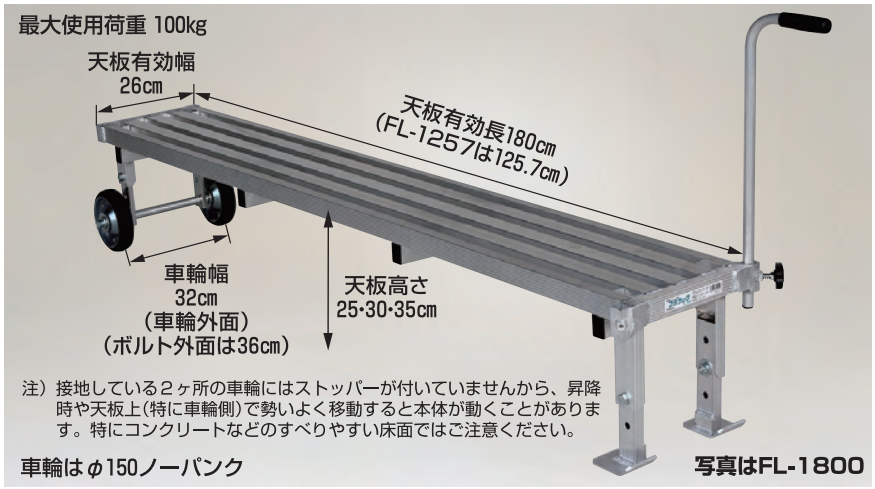

●ロングタイプですから踏台にあがったまま左右に移動でき面倒な昇降回数を大幅に減らせます。
●車輪が付いていますから、本体の移動も楽におこなえます。さらにハンドルが付いていますから、腰を曲げずに移動できます。
●天板の高さを3段階に調節できます。

FL-1800 天板有効長 180cm 重量 9.2kg 定価 **60,500円**（税抜 55,000円）
FL-1257 天板有効長 125.7cm 重量 7.7kg 定価 **55,660円**（税抜 50,600円）

運賃 2台で元払い(離島は別途)(1台梱包)

ラクテール 作業用補助イス 説明書

●平棚仕立ての果樹園等で、中腰の疲れる作業を楽な姿勢でおこなうことができます。
●身長や作業に合わせ、座面の高さを6段階に変えられます。

※62ページの別売部品ゴム製脚カバーAS-GCが取付け可能です。

重量 1.2kg
調節範囲
座面高 65cm～90cm

RT-50
定価 **16,940円**
（税抜 15,400円）

運賃 5台で元払い(離島は別途)(5台梱包)

ハイシュー アルミゲタ

写真はHS-150
接地寸法27.6×20cm（全機種）

●アルミ製のゲタは軽量ですから、付けたまま移動でき、踏台などの昇降がいりません。
●接地面が横へ広いため、倒れにくく安定します。
●ゆるみにくいバックル式ベルトを採用。

注）ハイシューの最大使用荷重は100kgですが、衝撃による荷重は考慮していません。また、製品を付けたまま転倒すると大ケガをする恐れがありますから、作業は安全を確認しながらゆっくりとおこない、また不整地、傾斜地やコンクリートなどのすべりやすい場所での使用は危険です。使用しないでください。着脱は、イスに腰掛けておこなうと安全です。

型　式	高さ	重量	定　価	税　抜
HS-120	12cm	0.55kg	**19,360円**	17,600円
HS-150	15cm	0.6kg	**20,570円**	18,700円
HS-180	18cm	0.65kg	**22,440円**	20,400円
HS-210	21cm	0.7kg	**24,200円**	22,000円

注）最大使用荷重100kg

※重量は片側の重さです。
（1足の定価です。）

運賃 2足で元払い（離島は別途）（1足梱包）

アルステップ アルミ製　三脚脚立

説明書

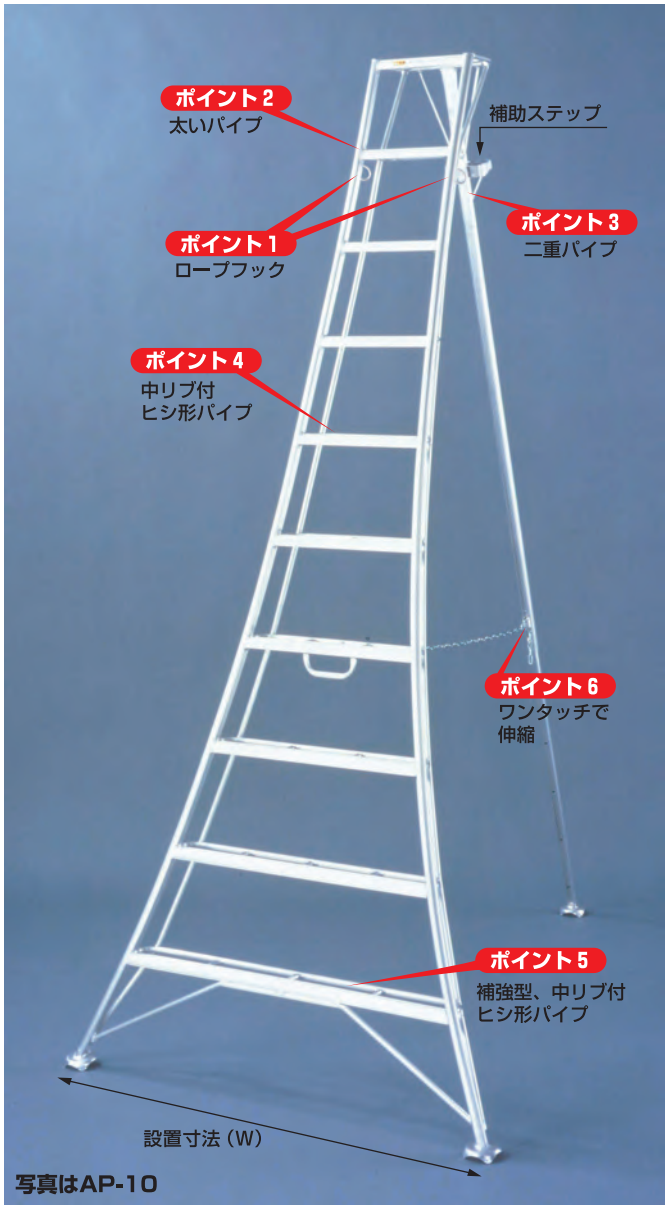

写真はAP-10

伸縮式強力タイプ（AP）

型式	全高	後支柱の伸縮		重量	定価	税抜
		縮める	伸ばす			
AP-3	90cm	15cm	0cm	3.5kg	**28,600円**	26,000円
AP-4	120cm	15cm	0cm	4.2kg	**34,100円**	31,000円
AP-5	150cm	30cm	15cm	5.1kg	**39,930円**	36,300円
AP-6	180cm	30cm	15cm	6.0kg	**45,320円**	41,200円
AP-7	210cm	45cm	30cm	7.5kg	**51,480円**	46,800円
AP-8	240cm	60cm	30cm	8.5kg	**57,640円**	52,400円
AP-9	270cm	75cm	30cm	9.5kg	**63,140円**	57,400円
AP-10	300cm	90cm	30cm	10.5kg	**68,200円**	62,000円
AP-11	330cm	90cm	30cm	11.5kg	**74,360円**	67,600円
AP-12	360cm	90cm	30cm	12.5kg	**80,190円**	72,900円
AP-13	390cm	90cm	30cm	13.5kg	**121,220円**	110,200円
AP-15	450cm	90cm	30cm	15.5kg	**143,000円**	130,000円

アルステップの全高は実際にご使用になる70°に開いた状態の高さで表示してあります。全長は全高×1.06でおおよそ算出できます。

（後支柱は15cm間隔で伸縮）　最大使用荷重 100kg（全機種共通）

※設置寸法（W）：3尺=約82cm、4尺・5尺=約113cm、6尺=約122cm、
7尺・8尺=約135cm、9尺～12尺=約142cm、
13尺・15尺=約160cm

運賃 東北・関東・中部・近畿へ1台で元払い　左記以外の地域および離島は運賃別途です。

※三脚のAP-13、AP-15は、通常運賃（路線便）では配送できません。ただし、各都道府県に5ヶ所前後ある西濃運輸様のターミナルまでは商品が届きますから、そちらで引取りして頂ければご購入可能です。
もし、配送をご希望の場合、ターミナルからの別途運賃（チャーター便代）を申し受けさせて頂きます。ただし車が進入できない場合は配送できません。

注）その他の配送条件は3ページをご覧ください。

別売部品　アルステップ用ゴム製脚カバー

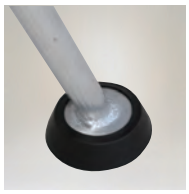

●コンクリートやアスファルトの上でも滑りにくく、また「キィー」という耳障りな音も防げます。
●室内でのご使用時、床や壁などを傷つけません。

AS-GC　定価（1個）**1,694円**（税抜 1,540円）

運賃 60個で元払い（離島は別途）（15個梱包）

※アルステップAP・AMPに取付けできます。

アルステップおすすめのポイント

ポイント1 全機種 転倒の防止

新しくロープフックが付きました。三脚の上段（全高180cm以下の三脚は天板を含め上から2段目・210cm以上は上から2段目、3段目）で作業する場合や、天板をまたいで補助ステップに乗る時はこのロープフックを利用し、脚立を頑丈な立木などと丈夫なロープで固定してください。

ポイント2 全機種

最も酷使される上から2段目と3段目のステップ部には太い25.4ミリのパイプを採用。また、平らなステップ面は長時間作業でも疲れません。

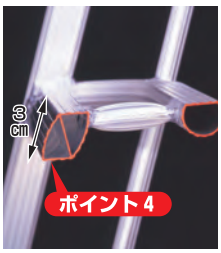

ポイント3 6尺以上の全機種

荷重負担の大きい後部支柱の上部をダブルパイプ構造でガッチリとガード。

ポイント4 全機種

各段の桁材（一部除く）には、中リブ付きのヒシ形パイプを使用していますから、タワミに強く頑丈です。

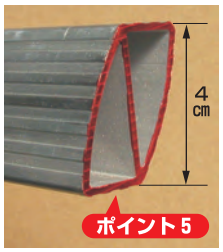

ポイント5 6尺以上の全機種

さらに6尺以上のモデルの下から1段目と2段目（6尺は下から1段目のみ）の桁材には、中リブ付きの大型で肉厚のヒシ形パイプを採用していますから、強度は抜群です。

ポイント6 全機種

支柱と一体式のロックレバーピンはワンタッチで後支柱が伸縮し傾斜に対応します。また、ピンの紛失がありません。

使用上の注意　アルステップ全機種

禁止

●天板には絶対に立たないでください。天板に立つと本体の左右方向への転倒の恐れがあります。

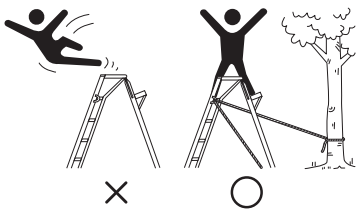

⚠転倒・転落の防止

●本製品の使用時で、特に天板をまたいで補助ステップに乗る時や、三脚の上段で作業する場合は転倒防止のため三脚を頑丈な立木などと丈夫なロープで固定し、さらに用心棒（63ページ参照）の使用をおすすめします。
天板をまたいで補助ステップに乗る時は、ヒザの内側でしっかり天板をはさみ、作業は両手が自然に届く範囲内に限定し、上体を乗り出さないでください。また、補助ステップに全体重をかけないこと。

※くわしくは取扱説明書をよくお読みください。

アルステップ 造園プロ用３本伸縮タイプ

改良 AMP-8の後支柱の仕様が変わりました。
くわしくは当社ホームページ**新着情報**で確認してください。 説明書

●支柱の３本全てが調節でき、あらゆる不整地でもステップ面をほぼ水平に設置できますから安全にご使用できます。

※その他の特徴は62ページ「**アルステップおすすめのポイント**」をご覧ください。

伸縮のロック装置

ピン式3本伸縮タイプ（AMP）

型式	標準高(cm)	後支柱 縮む寸法	後支柱 伸びる寸法	重量(kg)	定価	税抜
AMP-4	120	15	15	5.5	**58,080円**	52,800円
AMP-5	150	30	15	6.4	**64,240円**	58,400円
AMP-6	180	30	30	7.7	**67,870円**	61,700円
AMP-7	210	45	30	8.8	**74,690円**	67,900円
AMP-8	240	60	30	10.3	**79,420円**	72,200円
AMP-9	270	75	30	11.4	**87,670円**	79,700円
AMP-10	300	75	60	12.1	**92,840円**	84,400円
AMP-12	360	75	60	13.7	**110,660円**	100,600円

●前支柱（梯子面）の標準高からの伸縮寸法は縮む寸法10cm伸びる寸法35cm（全機種）です。
（前支柱は5cm間隔で伸縮、後支柱は15cm間隔で伸縮）
最大使用荷重 100kg（全機種共通）

※標準高とは三脚を平らな場所に設置した時、ステップ最下段の高さが30cm（脚部を除く）となり、天板や各ステップの前後左右が水平の状態です。

注）AMP-4・5は構造上、後支柱が前支柱に比べ標準高から伸びる寸法が短くできています。この仕様に合った場所でのご使用をお願い致します。

※設置寸法（W）
4尺・5尺 ＝ 約 96～127cm（標準約103cm）
6尺 ＝ 約107～138cm（標準約114cm）
7尺・8尺 ＝ 約120～151cm（標準約127cm）
9尺・10尺・12尺 ＝ 約128～159cm（標準約135cm）

運賃 東北・関東・中部・近畿へ１台で元払い
上記以外の地域および離島は運賃別途です。
注）その他の配送条件は３ページをご覧ください。

用心棒 後支柱固定金具

実用新案出願済 説明書

写真はAP-8の使用時
（アルステップは別売）

写真はAP-8の折りたたみ途中
（アルステップは別売）

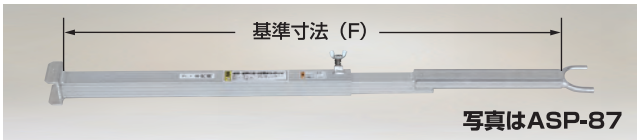

●三脚の開き止めチェーンとの併用で、後支柱の開閉を強固に固定できます。
●チェーンを通したまま三脚をたためる一体構造なので、紛失や置き忘れがありません。
●金具内にチェーンを通すだけで使用でき、着脱も容易で当社の全機種に対応できます。

注）金具を持っての移動や足を乗せたり体重を掛けないでください。
※当社製「アルステップ」専用で他社製品には使用できません。

運賃 別途

型式	適応機種 AP	適応機種 AMP	基準寸法(F)(cm)	重量(kg)	定価	税抜
ASP-30	3	—	35	0.27	**4,235円**	3,850円
ASP-54	4·5	4·5	58	0.4	**4,840円**	4,400円
ASP-60	6	6	82	0.45	**5,445円**	4,950円
ASP-87	7·8	7·8	103	0.54	**6,050円**	5,500円
ASP-109	9·10	9·10	127	0.64	**6,655円**	6,050円
ASP-110	11	—	153	0.73	**7,260円**	6,600円
ASP-120	12	12	169	0.79	**7,865円**	7,150円
ASP-130	13	—	198	0.91	**8,470円**	7,700円
ASP-150	15	—	240	1.07	**9,680円**	8,800円

らくらくイス

三脚用補助イス

※当社の三脚（アルステップAP・AMP）へ取付け可能です。
※使用の高さ制限は1.8m以下です。

AS-SF320
定価 **7,260円**（税抜 6,600円）
運賃 5台で元払い（離島は別途）（1台梱包）

ドラゴン 高所作業用ゴンドラ（フリーロック型ガススプリング方式）

説明書

●フリーロック型ガススプリングは、アブソーバー式と比べ、ショックを吸収するだけでなく、長さを無段階にロックできる機構ですから、ワンタッチでゴンドラの角度を保持できます。

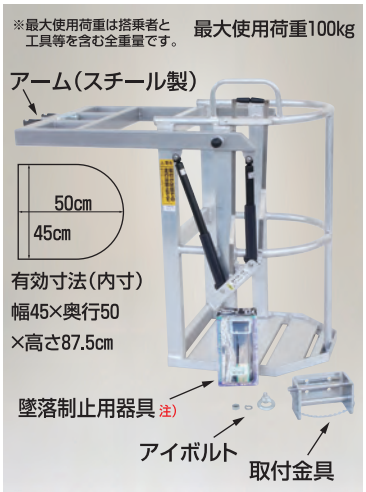

GD-5045 重量 29.2kg（金具付）

定価 201,300円（税抜 183,000円）

運賃 1台で元払い（離島は別途）

※アイボルトは必ずブーム先端に直接しっかり固定し、リングへ墜落制止用器具注）の金具を確実に連結してください。

注）クレーンの先にゴンドラを取付けたままでの走行は禁止です。振動による破損により、重大な事故の原因となりますからご注意ください。

クレーン先端への金具取付方法

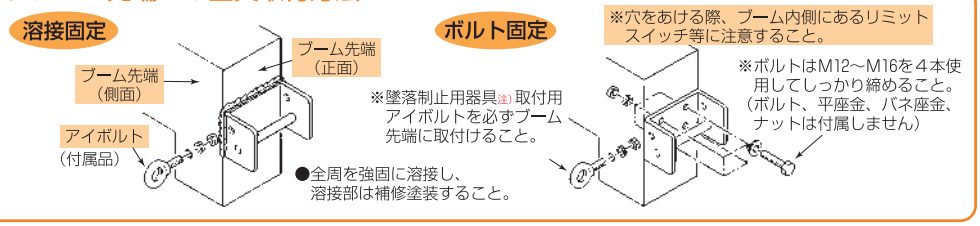

注）別金具が必要な場合（付属していません）

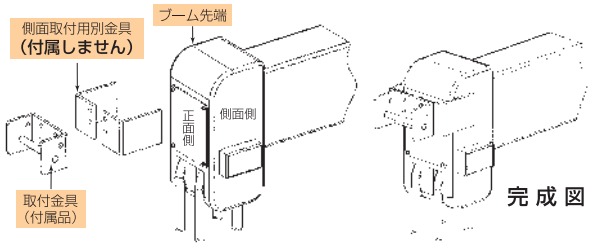

ブーム先端部正面側の鉄板が薄い場合（電子部品内蔵で正面側が薄いフタの場合など）別金具を準備し、ブーム先端部の側面に確実に溶接してください。その後、付属品の取付金具に合わせて別金具に穴をあけ、ボルト・ナットで固定し、さらに全周を溶接してください。

本体のセット方法

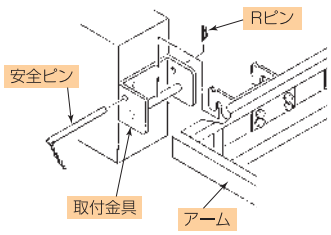

アーム側の金属を取付金具にセットし、安全ピン（Rピン付）でしっかり固定してください。

参考資料（重要）

■クレーン等安全規則

第三章 移動式クレーン

（昭和四十七年九月三十日労働省令第三十四号）

（搭乗の制限）

第七十二条

事業者は、移動式クレーンにより、労働者を運搬し、又は労働者をつり上げて作業させてはならない。

第七十三条

事業者は、前条の規定にかかわらず、作業の性質上やむを得ない場合又は安全な作業の遂行上必要な場合は、移動式クレーンのつり具に専用のとう乗設備を設けて当該とう乗設備に労働者を乗せることができる。

2　事業者は、前項のとう乗設備については、墜落による労働者の危険を防止するため次の事項をおこなわなければならない。

一　とう乗設備の転位及び脱落を防止する措置を講ずること。

二　労働者に安全帯等を使用させること。

三　とう乗設備ととう乗者との総重量の一・三倍に相当する重量に五百キログラムを加えた値が、当該移動式クレーンの定格荷重をこえないこと。

四　とう乗設備を下降させるときは、動力下降の方法によること。

3　労働者は、前項の場合において墜落制止用器具注）等の使用を命じられたときは、これを使用しなければならない。

※クレーン等安全規則　第七十三条に準拠した商品です。
くわしくは取扱説明書をよくお読みください。

注意事項　注）墜落制止用器具（旧名称：安全帯）について

2022年（令和4年）1月から現行の構造規格に基づく安全帯の「胴ベルト型（一本つり）」および「フルハーネス型」の着用が禁止されることにより、弊社では2021年（令和3年）1月より改正構造規格に基づく「胴ベルト型（一本つり）」の墜落制止用器具を付属品として準備しました。

注意!!　ただし2019年2月から墜落制止器具は「フルハーネス型」を使用することが原則となりました。例外としてフルハーネス型の着用者が墜落時地面に到達するおそれのある場合（高さが6.75m以下※ただし一般的な建設作業の場合は5m以下等）は「胴ベルト型（一本つり）」を使用できます。よって、この例外を除く高さ以上でご使用の場合は改正構造規格に基づく「フルハーネス型」の墜落制止用器具を別途ご準備頂きご使用ください。

※詳しくは労働安全衛生規則等の改正・墜落制止用器具の安全な使用に関するガイドラインをご覧ください。

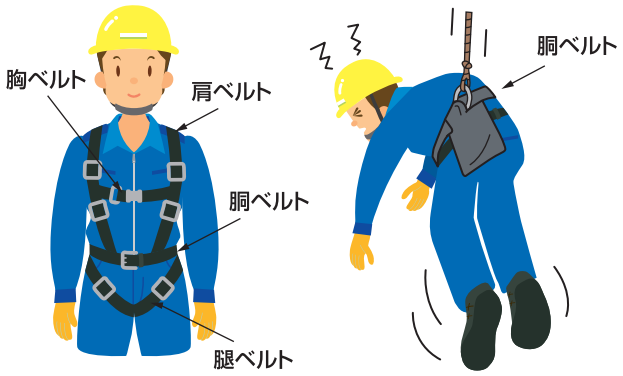

フルハーネス型安全帯

複数のベルトで支持されている
→落下時の衝撃が分散される

胴ベルト型安全帯

胴ベルトだけで支持されている
→落下時の衝撃が大きい

馬之助 植木運搬用　アルミ架台（トラック用）

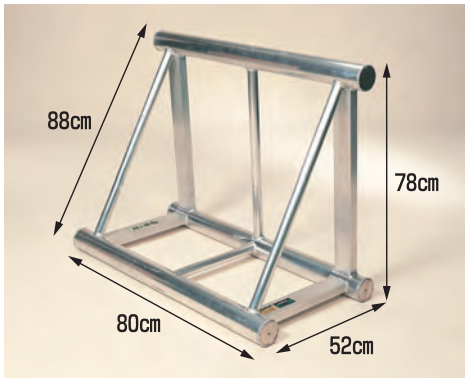

●特殊な三角形のフレームは、高さを三段階に変えることができます。

HM-800 重量 10kg

定価 **45,650円**
（税抜 41,500円）
運賃 1台で元払い（離島は別途）

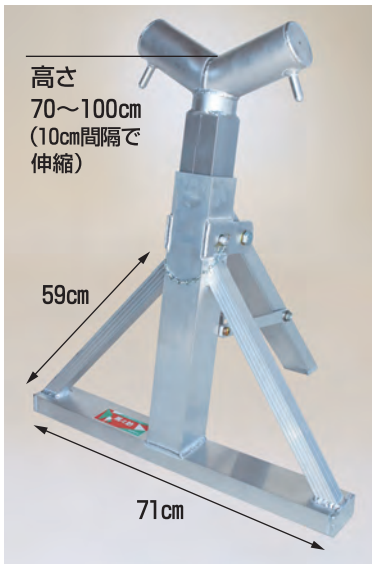

HMS-80S 重量 8.2kg
植木1本用強力タイプ

定価 **52,250円**（税抜 47,500円）
運賃 1台で元払い（離島は別途）

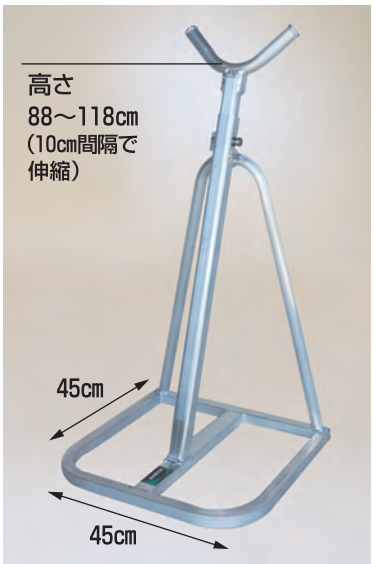

HMS-30S 重量 2.3kg
植木1本用エコノミータイプ

定価 **22,990円**（税抜 20,900円）
運賃 2台で元払い（離島は別途）（1台梱包）

注意／本製品を車載で使用する際は、転倒や落下防止のためロープで車輌に固定してください。（馬之助全製品）

参考資料 馬之助の積載重量について

トラックで移動する際の衝撃や横振れ、振動による金属疲労などが考えられるため、馬之助には積載重量の設定はありません。参考で静止状態での積載重量をご案内致します。

HM-800：200kg　HMS-80S：300kg　HMS-30S：100kg

ワンダ アルミ製枝打はしご 説明書

●各ステップが溶接構造のため丈夫です。
●上中下のはしごはボルトによる連結式で、運搬や木の高さに合わせ増設ができるのでとても便利です。

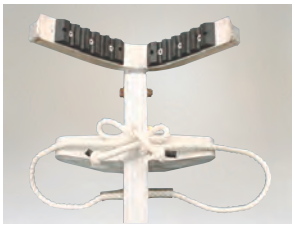

上端部に滑り止めゴムと、木に巻付けるロープが付いています。

各ステップは、滑りにくい断面で、さらに幅広で疲れにくく、作業を安全におこなえます。

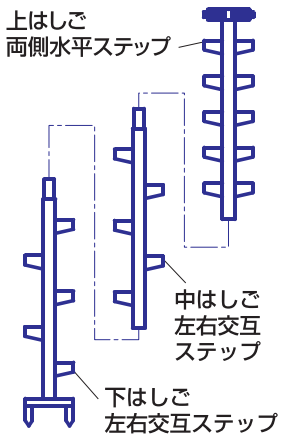

ご使用方法

本体を転倒しない程度にできるだけ垂直（80°～90°）になるように設置し、全長の中央付近ではしごと立木をいったん丈夫なロープで1・2箇所縛り、上部は付属のロープを使い、しっかりと立木に固定してください。

注）80°より水平方向に設置すると破損の恐れがあり危険です。おやめください。

注）墜落制止用器具を登り始めから降りるまで必ず着用してください。

注）本体が長く上端部が重いため勢いよく倒すと破損の恐れがあります。ご注意ください。

運賃 1台で元払い（離島は別途）

型　式	全長(有効長)	重 量	定　価	税　抜
WR-30	326cm(305cm)	6.7kg	**42,020円**	38,200円
WR-45	476cm(455cm)	8.9kg	**54,670円**	49,700円
WR-60	626cm(605cm)	11.0kg	**68,640円**	62,400円

別売部品 ワンダ用中はしご

WR-H15 全長164cm　有効長150cm　重量 2.1kg

定価 **15,180円**（税抜 13,800円）　運賃 別途

注）中はしご３本以上の連結は禁止です。

ガーネット 草刈作業の飛散ガード

説明書

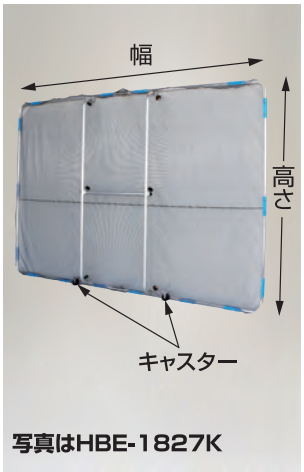

●道路や公園での草刈り作業で、刈払機による異物の飛散を防止するガードです。
●HBE-1827Kは幅270cm高さ180cmのワイドタイプですから飛石などから人や車をしっかり守ります。またHBE-1521Kは幅210cm高さ150cmのコンパクトタイプですから狭い場所などで便利です。
●アルミ製で軽量ですから楽に作業でき、さらに簡単に折り畳みできますから持ち運びや収納に便利です。
●キャスター付きですから、持ち上げなくても横へ移動でき疲れません。
●ネットは簡単に交換できますから、とても経済的です。

HBE-1827K（キャスター付）
（標準でネット1枚・φ25.4パッカー 16個付）
寸法：幅270cm×高さ180cm　重量6.6kg
（折り畳み時は幅135cm）
定価 **35,530円**（税抜 32,300円）

HBE-1521K（キャスター付）
（標準でネット1枚・φ22.2パッカー 14個付）
寸法：幅210cm×高さ150cm　重量5.2kg
（折り畳み時は幅105cm）
定価 **31,900円**（税抜 29,000円）

運賃 2台で元払い（離島は別途）（1台梱包）

ガーネット 四つ折りタイプ

説明書

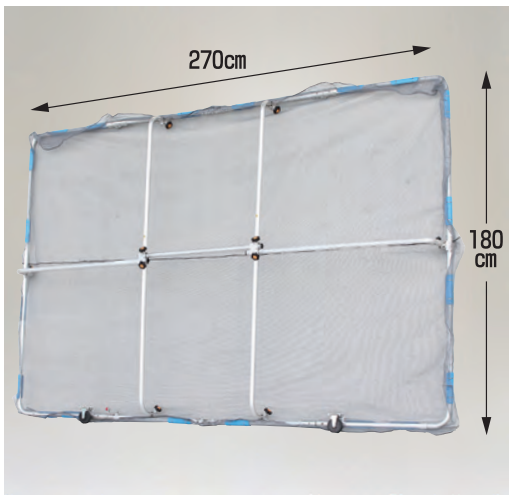

写真はステーションワゴン車に積んだ状態

●収納時四つに折り畳みできますから後部座席を倒すとワゴンタイプの車にも入り、持ち運びに便利です。

注）折り畳む際上下フレーム中央部（センターより左右にそれぞれ約70cm）のパッカーは必ず取りはずしてください。取りはずさないとネットが破れます。ご注意ください。

HBE-1827K-4（キャスター付）
（標準でネット1枚・φ25.4パッカー 20個付）　重量8.2kg
定価 **60,720円**（税抜 55,200円）

運賃 2台で元払い（離島は別途）（1台梱包）

別売部品 ガーネット用サイドガード

説明書

●ガーネット用別売部品のサイドガードです。この部品により異物の飛散を広く防止できます。

HBE-1806 サイドガード
（HBE-1827K・HBE-1827K-4用）
（標準で片側1個当たり：ネット1枚・φ25.4パッカー10個・φ25.4クランプ2個付）
寸法：幅60cm×高さ180cm　重量5.0kg
定価 **24,200円**（税抜 22,000円）
（2個セットの定価です。）

HBE-1506 サイドガード
（HBE-1521K用）
（標準で片側1個当たり：ネット1枚・φ22.2パッカー10個・φ22.2クランプ2個付）
寸法：幅60cm×高さ150cm　重量4.0kg
定価 **21,780円**（税抜 19,800円）
（2個セットの定価です。）運賃 別途

別売部品 交換用ネット・取付用パッカー

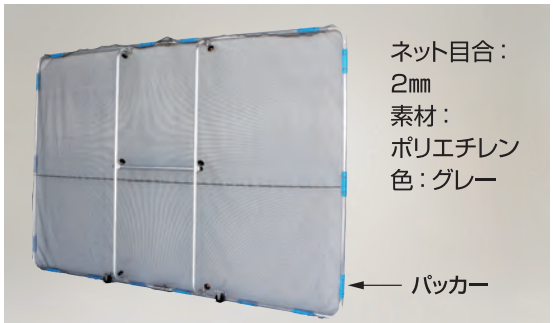

写真はHBE-1827Kの本体に別売部品HBE-NT1827をセットした状態です。

※ガーネット旧タイプHB-1827(K)交換用ネットは都合により販売できなくなりました。もし現行品のHBE-NT1827交換用ネットを取付ける場合には本体が1.9㎝の角パイプにHBE-PK25.4(⌀25.4丸パイプ用)を使用して取付けて頂きます。くわしくはホームページの説明書をご覧ください。

HBE-NT1827 交換用ネット
(HBE-1827K・HBE-1827K-4用)
定価 **8,800円**（税抜 8,000円）

HBE-NT1521 交換用ネット
(HBE-1521K用)
定価 **7,920円**（税抜 7,200円）

HBE-NT1806 交換用ネット 新部品
(HBE-1806用)
定価 **3,960円**（税抜 3,600円）

HBE-NT1506 交換用ネット 新部品
(HBE-1506用)
定価 **3,740円**（税抜 3,400円）

運賃 別途

HBE-PK25.4 取付用パッカー
(HBE-1827K・HBE-1827K-4用)
定価 **264円**（税抜 240円）

HBE-PK22.2 取付用パッカー
(HBE-1521K用)
定価 **242円**（税抜 220円）

運賃 別途

別売部品 交換用1㎜目合ネット

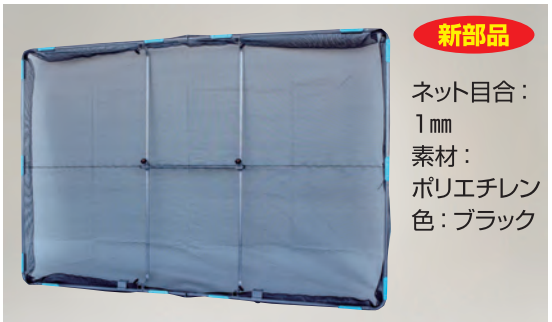

写真はHBE-1827Kの本体に別売部品HBE-NT1827BKをセットした状態です。

HBE-NT1827BK 交換用ネット
(HBE-1827K用)
(HBE-1827K-4用)
定価 **11,000円**（税抜 10,000円）

HBE-NT1521BK 交換用ネット
(HBE-1521K用)
定価 **9,900円**（税抜 9,000円）

HBE-NT1806BK 交換用ネット
(HBE-1806用)
定価 **4,950円**（税抜 4,500円）

HBE-NT1506BK 交換用ネット
(HBE-1506用)
定価 **4,675円**（税抜 4,250円）

運賃 別途

注）1㎜目合ですから特に強風に注意してください。

タフボーイ カラーコーン・フゴ等運搬台車

新製品 説明書

使用時
（コーンストッパセット時）

使用時
（コーンストッパ取りはずし時）

収納時
（折り畳み）

- 荷台面が幅50㎝　奥行44.5㎝と広く、さらに脱着式のコーンストッパが付いていますから、工事作業現場で使用するカラーコーンやフゴ（ゴミ袋）等の運搬に便利です。
- 荷台面にコーンストッパを取付ければ、カラーコーンが倒れて落下するのを防ぎます。
- 荷台が簡単に折り畳みできますから、収納時場所を取りません。またコーンストッパがハンドル内側に収納できますから邪魔にならず紛失もありません。

TB-450 ノーパンクタイヤ（TR-2.50×4N★）　重量 6.4kg
全幅50㎝ 奥行69.5㎝ 高さ104㎝
定価 **35,200円**（税抜 32,000円）

運賃 2台で元払い(離島は別途)(1台梱包)

★印は「タイヤセット」の型式です。詳細は38～41ページをご覧ください。

マルチステッパ　多目的階段（ステップ奥行16cm）

説明書

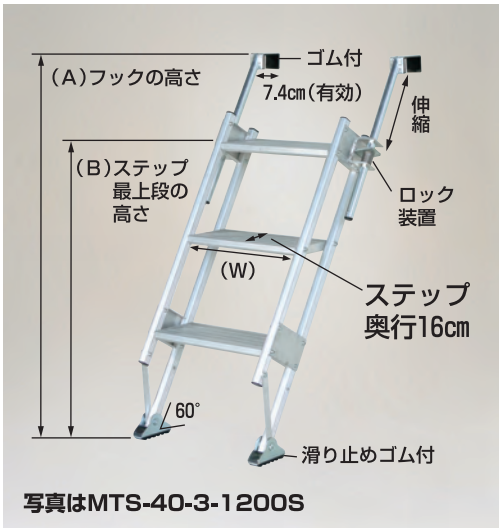

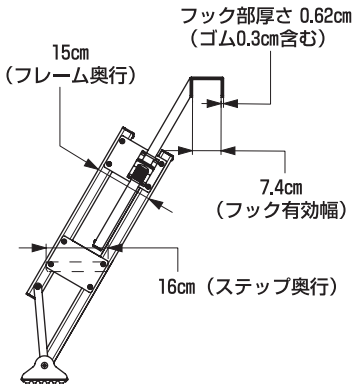

イラストはMTS-40-2-900S

注）フック部の寸法を参照のうえトラックのアオリに取付け可能か確認してください。

- ●ステップの奥行きが16cmと広く荷物を持ったままでも安心して昇降できます。
- ●フック部が伸縮しますから、トラックの高さに合わせてセットできます。さらにロック装置付きで階段の位置が安定するので安全です。
- ●ステップ幅55cmタイプは、手すりを取付けた状態でも手すりの有効幅が58.5cmありますから昇降がスムーズです。

運賃 2台で元払い（離島は別途）（1台梱包）

(W)	型　式	ステップ段数	フック高(A)	最上段ステップ高(B)	ステップ有効寸法幅(W)×奥行	全幅	重量	定　価	税　抜
ステップ有効幅40cmタイプ	MTS-40-2-900S	2段	63cm～93cm	57cm	40×16cm	59cm	5.8kg	**31,900円**	29,000円
	MTS-40-3-1200S	3段	89cm～119cm	83cm	40×16cm	59cm	7.1kg	**37,730円**	34,300円
	MTS-40-4-1500S	4段	115cm～145cm	109cm	40×16cm	59cm	8.4kg	**44,990円**	40,900円
	MTS-40-5-1800S	5段	141cm～172cm	135cm	40×16cm	59cm	10kg	**52,250円**	47,500円
ステップ有効幅55cmタイプ	MTS-55-2-900S	2段	63cm～93cm	57cm	55×16cm	74cm	6.3kg	**34,320円**	31,200円
	MTS-55-3-1200S	3段	89cm～119cm	83cm	55×16cm	74cm	7.8kg	**41,360円**	37,600円
	MTS-55-4-1500S	4段	115cm～145cm	109cm	55×16cm	74cm	9.4kg	**49,830円**	45,300円
	MTS-55-5-1800S	5段	141cm～172cm	135cm	55×16cm	74cm	11.2kg	**58,300円**	53,000円

ネオステップ　アルミ製　移動階段　床を傷つけないゴム製滑り止め付

説明書

写真はSX-1000〈068ブラウン〉

写真はSX-1200〈207ベージュ〉

■基本カラー　207 ベージュ　348 アイボリー　068 ブラウン

※納期は受注後１か月です。

運賃 1台で元払い（離島は別途）

- ●軽量で丈夫なアルミ製ステップ階段です。
- ●設置角度を変えられますから、どんな高さのステージにもピッタリ合います。
- ●表面はポリエステル樹脂粉体焼付塗装を施し、美しく、耐食性も優れています。

型　式	設置高	ステップ間隔	重量	定　価	税　抜
SX-600	37.5～62.5cm	11.5～21.0cm	12.5kg	**205,700円**	187,000円
SX-800	57.5～82.5cm	13.8～20.6cm	16.7kg	**225,060円**	204,600円
SX-1000	77.5～102.5cm	15.0～20.5cm	21.0kg	**249,260円**	226,600円
SX-1200	97.5～122.5cm	16.0～20.4cm	25.3kg	**275,880円**	250,800円

別売部品 マルチステッパ用手すり

※手すりは左右セットの定価です。
手すりには左右があり、それぞれ反対側へは取付けできません。

説明書

写真はMTS-55-5-1800S+MTS-160
(MTS-55-5-1800Sは別売)

●マルチステッパに手すりを取付けるとさらに安全です。
●手すりは簡単に取りはずしできコンパクトに折り畳みできますから収納時場所を取りません。

MTS-160 重量3.5kg（左右セット）
定価 **40,590円**（税抜 36,900円）
運賃 別途

●取付推奨機種

MTS-40-4-1500S	(D=70cm)
MTS-40-5-1800S	(D=96cm)
MTS-55-4-1500S	(D=70cm)
MTS-55-5-1800S	(D=96cm)

写真はMTS-40-3-1200S+MTS-130
(MTS-40-3-1200Sは別売)

●マルチステッパに手すりを取付けるとさらに安全です。
●手すりは簡単に取りはずしできコンパクトに折り畳みできますから収納時場所を取りません。

MTS-130 重量3.3kg（左右セット）
定価 **40,590円**（税抜 36,900円）
運賃 別途

●取付推奨機種

MTS-40-3-1200S	(D=70cm)
MTS-40-4-1500S	(D=96cm)
MTS-55-3-1200S	(D=70cm)
MTS-55-4-1500S	(D=96cm)

写真はMTS-40-2-900S+MTS-90
(MTS-40-2-900Sは別売)

●マルチステッパに手すりを取付けるとさらに安全です。
●手すりは簡単に取りはずしできますから便利です。

MTS-90 重量3kg（左右セット）
定価 **40,590円**（税抜 36,900円）
運賃 別途

●取付推奨機種

MTS-40-2-900S	(D=約 81cm)
MTS-40-3-1200S	(D=約107cm)
MTS-55-2-900S	(D=約 81cm)
MTS-55-3-1200S	(D=約107cm)

別売部品 マルチステッパ用幅広フック（フック幅15cm）

新部品　説明書

写真はMTS-FW150をMTS-55-5-1800Sにセットした状態です。(車は4tのダンプカー)

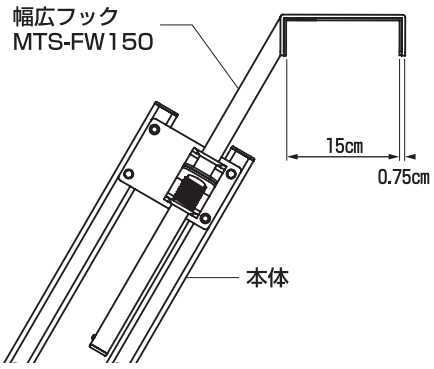

●フックの幅が15cmありますからダンプカーなどのアオリ部分が広いトラックやブロック塀などでもセットしてご使用になれます。

※マルチステッパ全機種に取付け可能です。（既存のフックを取りはずしMTS-FW150を取付けてください。）

MTS-FW150 重量2.2kg（2本セット）
定価 **24,200円**（税抜 22,000円）
（2本セットの定価です。）
運賃 別途

使用上の注意

フックの幅が15cmと広いためアオリの幅が狭い場合、フックの手前側になるようにセットしてください。

※左の写真のように本体がトラックに立て掛かり荷重を受けている場合、アオリがフックの手前側にならなくても可。

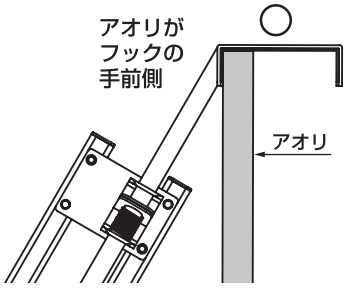

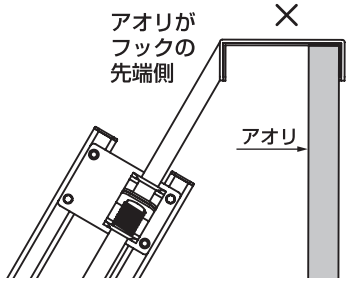

キャリスター　多目的作業台・天板付ステップ幅広・４輪キャスタータイプ

説明書

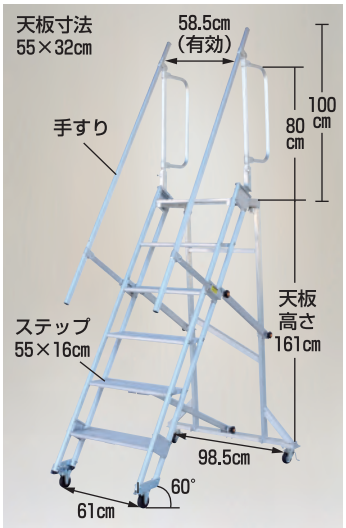

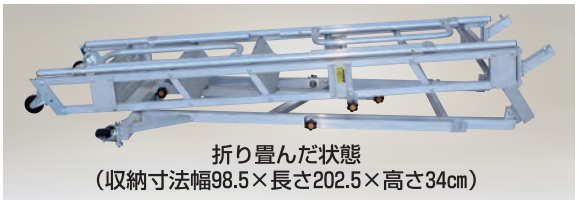

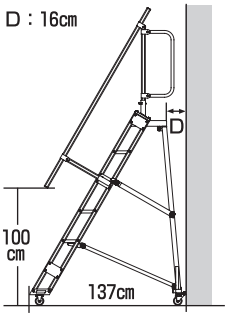

φ75
自在キャスター
（ロック付き）

φ75
固定キャスター

- ●天板が広く、その上で作業できますからトラックのシート掛けなどの荷役作業はもちろん、工場・倉庫での作業にも便利です。
- ●ステップの奥行が16cmと広く、また手すりの有効幅が58.5cmありますから荷物を持ったままでも安心して昇降できます。
- ●標準で左右に手すりが付いていますから安全です。また手すりは簡単に取りはずしできますから、種々の現場状況に対応できます。
- ●４輪キャスター付きで２輪が自在ですから、移動や設置を楽におこなえます。
- ●コンパクトに折り畳みできますから収納時場所を取りません。また工具なしで組み立てできますから便利です。

注）自在キャスターは回転と旋回のダブルロック付きですから、ご使用の際は必ず2輪共ロックしてください。ロックしないと昇降の際不意に動き危険です。

注）ご使用の際は必ず昇り面を対象物の正面に向けてください。横向きでご使用になりますと転倒の恐れがあり危険です。

CSK-55-6-161　重量 25.8kg

定価 237,160円（税抜 215,600円）

連賃 2台で元払い（離島は別途）（1台梱包）

トラック ステッパー　アオリ引っ掛けタイプ

最大使用荷重　100kg　説明書

- ●トラックのアオリに掛けるだけで簡単にセットできますから荷台への昇降をスムーズにおこなえます。
- ●TS-540DWとTS-840DWはステップ幅が40cmと広く両足で立つこともできますから安心して昇降できます。また、昇降途中での作業にも便利です。
- ●TS-500DとTS-540DWはステップの高さが調節できますから、さまざまなトラックの荷台の高さに対応できます。

注）フック部の寸法を参照のうえトラックのアオリに取付け可能か確認してください。

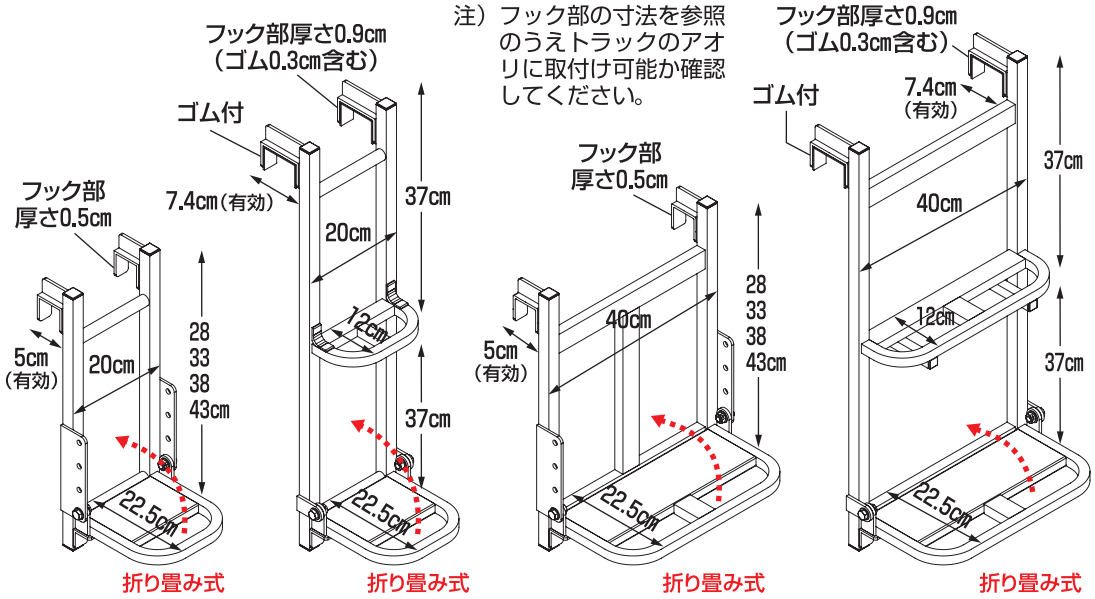

TS-500D
重量 1.3kg
定価 9,680円
（税抜 8,800円）

TS-800D
重量 1.8kg
定価 15,180円
（税抜 13,800円）

TS-540DW
重量 2kg
定価 14,520円
（税抜 13,200円）

TS-840DW
重量 2.8kg
定価 21,780円
（税抜 19,800円）

連賃 5台で元払い（離島は別途）（5台梱包）

キャリスター 多目的作業台・天板付ステップ幅広タイプ

説明書

※背面キャスターは本体を傾けて地面に接地させ移動するため、壁際ではご使用になれません。その場合は本体を持ち上げて移動してください。
注）ご使用の際は必ず昇り面を対象物の正面に向けてください。横向きでご使用になりますと転倒の恐れがあり危険です。

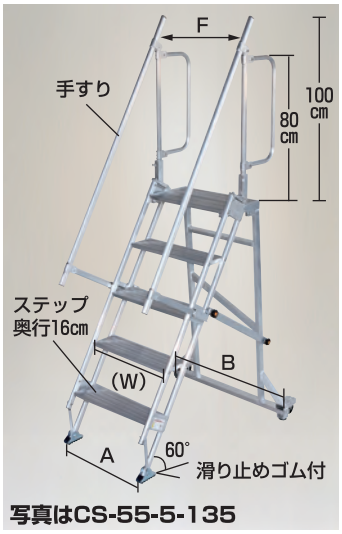

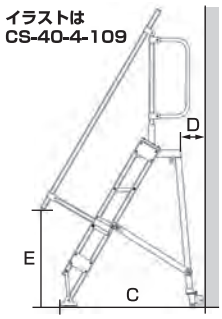

設置寸法(cm)

型　式	A	B	C	D	E	F
CS-40-4-109	47.5	65.5	100.5	17	70	43.5
CS-40-5-135	47.5	75.4	117	18.5	96	43.5
CS-55-4-109	62.5	80.8	100.5	17	70	58.5
CS-55-5-135	62.5	90.8	117	18.5	96	58.5

- ●天板が広く、その上で作業できますからトラックのシート掛けなどの荷役作業はもちろん、工場・倉庫での作業にも便利です。
- ●ステップの奥行が広く荷物を持ったままでも安心して昇降できます。さらにステップ幅55cmタイプは手すりの有効幅が58.5cmありますから昇降がスムーズです。
- ●標準で左右に手すりが付いていますから安全です。また手すりは簡単に取りはずしできますから、種々の現場状況に対応できます。
- ●コンパクトに折り畳みできますから収納時場所を取りません。また工具なしで組み立てできますから便利です。
- ●背面にキャスターが付いていますから移動に便利です。

運賃 2台で元払い（離島は別途）（1台梱包）

W	型　式	ステップ寸法(cm) 幅(W)×奥行	天板高さ (cm)	天板寸法(cm) 幅(W)×奥行	収納寸法(cm) 幅×長さ×高さ	重量 (kg)	定　価	税　抜
ステップ有効幅 40cmタイプ	CS-40-4-109	40×16	109	40×32	65.5×161×36	15.5	**149,490円**	135,900円
	CS-40-5-135	40×16	135	40×32	75.4×171×36	17.1	**164,010円**	149,100円
ステップ有効幅 55cmタイプ	CS-55-4-109	55×16	109	55×32	80.8×161×36	17.1	**175,670円**	159,700円
	CS-55-5-135	55×16	135	55×32	90.8×171×36	18.8	**190,190円**	172,900円

トラック ステッパー 伸縮式手掛かり棒つきステップ幅広タイプ

説明書

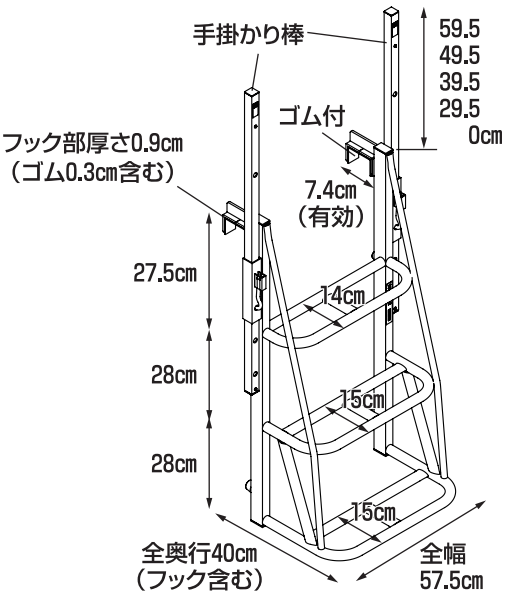

- ●ステップが幅広ですから安心して昇降できます。
- ●伸縮式の手掛かり棒が左右両側付いていますから、様々な場面で使い勝手よくセットできます。また移動時や収納時には縮められるため場所を取りません。

注）手掛かり棒に全体重を勢いよくかけると破損の原因となります。ご注意ください。
注）フック部の寸法を参照のうえトラックのアオリに取付け可能か確認してください。

TSW-925 重量 4.8kg
定価 **38,720円**（税抜 35,200円）

運賃 2台で元払い（離島は別途）（2台梱包）

ケンステア 中２階用階段（手すり付）

説明書

写真はKS-40-10

●中２階用の階段です。
ステップの奥行が16cmと広く、階段の角度が60°と緩やかですから安心して昇降できます。

●標準で片側に手すりが付いていますから安全です。また手すりは左右どちらでも取付けできますから便利です。（手すりを追加して両側へ取付けることも可能です。）

ご使用方法と型式の選定方法

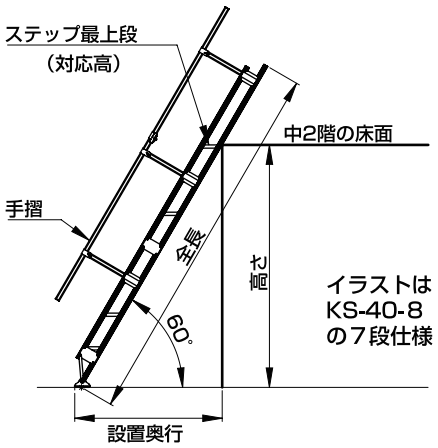

◎型式の選定は基本的にはステップ最上段が中２階の床面の高さになる機種を選んでください。なお、ステップ最上段が中２階の床面より高くならないように注意してください。

固定方法

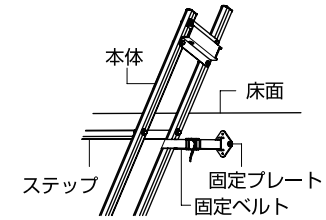

固定プレート・
固定ベルト付き。

◎固定ベルトで固定プレートと支柱（ステップ上段のすぐ下）を固定してください。
◎固定プレートは取付け位置が木質系の場合は木ネジ等で、鉄骨系の場合は溶接またはネジで固定してください。
※ネジ等は、別途ご用意ください。

型　式	段数	全長	対応高	設置奥行	重量	定　価	税　抜
KS-40-8	8段	287cm	213cm	129cm	15.9kg	110,000円	100,000円
(KS-40-8の7段仕様)	(7段)	(287cm)	(187cm)	(114cm)	(15.2kg)		
KS-40-10	10段	347cm	265cm	159cm	18.9kg	132,000円	120,000円
(KS-40-10の9段仕様)	(9段)	(347cm)	(239cm)	(144cm)	(18.2kg)		

※表示の対応高はステップ最上段の寸法です。また（　）カッコ内の寸法はKS-40-8と40-10の最上段をそれぞれ取りはずし７段と９段で使用した場合の数値です。
※全幅は全機種47.5cmです。

運賃 2台で元払い（離島は別途）（1台梱包）

アクロス アルミ合金製キャスターゲート

説明書

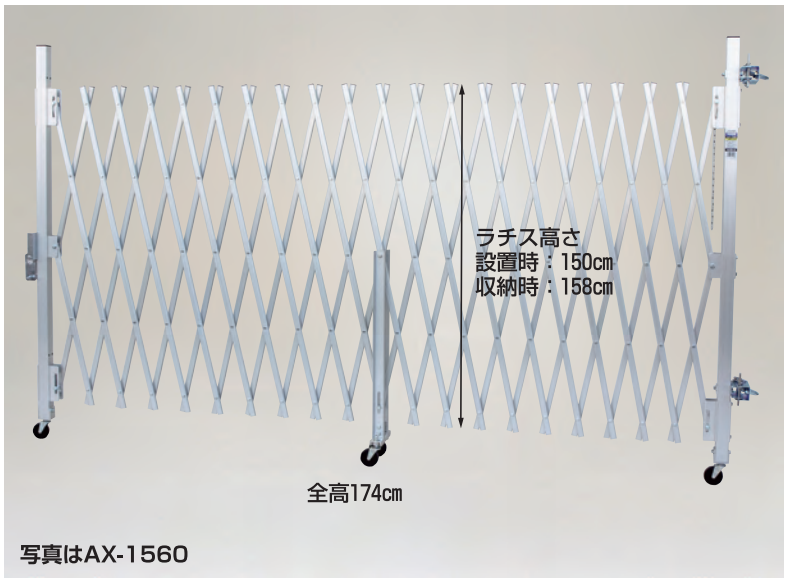

写真はAX-1560

収納時、本体が
180°旋回できます。

●アルミ合金製の軽量タイプで、右開き、左開き、どちらの方向でも取付けできますから操作性が大幅にアップしました。
●シルバーアルマイト処理により長期間、美観と防錆効果を発揮します。
●収納時の開き防止チェーン付きで、不意の開きが無く、旋回操作がスムーズで安全です。
●収納時に180°旋回ロックができるので、開口部がフルオープンになります。

※両サイドへφ48.6の単管パイプを地中に埋めて準備すれば簡単にアクロスを取付けられます。
※両端の単管と錠はお客様手配です。

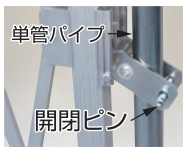

オープン側

◀開閉ピンを抜き差しするだけで簡単に開閉できます。
※開閉ピンには施錠のための穴があります。（錠は別売）

運賃 1台で元払い（離島は別途）

型　式	収納幅～設置幅	重量	定　価	税　抜
AX-1548	67～510cm	20.8kg	88,990円	80,900円
AX-1560	76～630cm	23.8kg	96,470円	87,700円

フリーダムステージ　移動式室内足場　高所メンテ用・イベント用安全足場

説明書

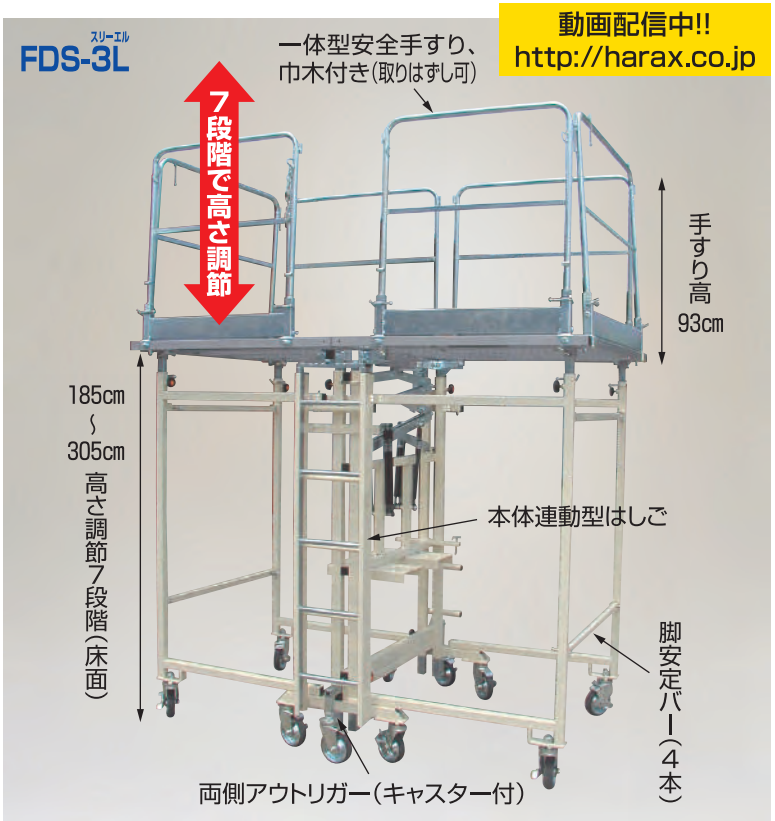

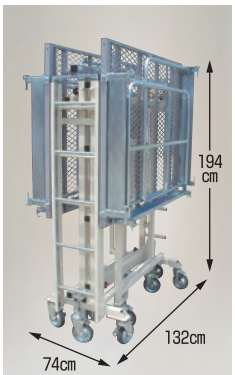

折り畳み時

◇天 板 寸 法／130×220cm
◇折り畳み寸法／74×132×194cm
◇高 さ 調 節（7段階調節）
　H=185、205、225、245、265、285、305cm
◇施　工　高／370〜500cmに対応
◇安 全 荷 重／250kg
◇本 体 重 量／280kg
◇キャスター（ストッパー付）
　φ150×10個（★TR-FDS150）
◇天　　板／エキスパンドメタル

FDS-3L（スリーエル）　定価 **976,800円**（税抜 888,000円）
運賃別途

注）荷物の入荷時にはフォークリフトをご準備ください。

使用例

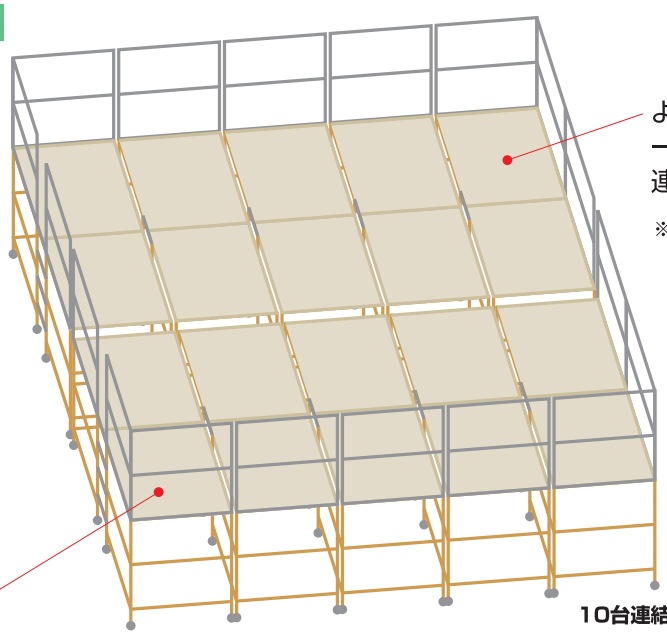

より広い作業スペースの実現
連結作業が可能！

※使用例はFDS-3L
（手すり付）

10台連結図

広い床面積
フリーダムステージは、1台約3㎡の床面積があり、安全作業をお約束いたします。連結することにより、より広いスペースで高効率な作業ができます。また、連結状態のままで、四方自由に移動が可能になりました。

- ●フリーダムステージFDS-3Lはスチール製の移動式室内足場です。従来の足場では不可能な1台約3㎡(130cm×220cm)の作業スペースを確保し、使用状況に合わせて連結も可能ですからとても安全です。
- ●さらに連結したままでの水平移動も可能ですから広いフロアでの移動しながらの作業にも大活躍です。
- ●コンパクトに折り畳みできますから、ビルの上下移動の際エレベーターを使用でき工期を大幅に短縮できます。さらにリースコストの削減にもなります。
- ●搬出作業の際長い足場板のようにエレベーターに積めず壁や天井に傷を付けることがありません。

フリーダムステージ 移動式室内足場

動画配信中!!
http://harax.co.jp

説明書

仮設工業会認定合格品　※このマークは社団法人仮設工業会の認定基準に合格した製品に表示できます。

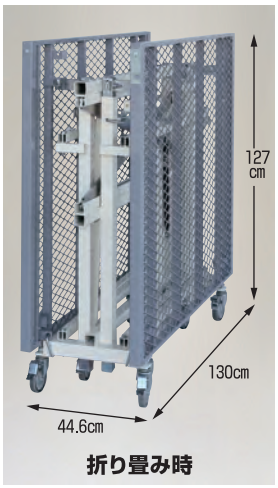

◇天 板 寸 法／130×220cm
◇折り畳み寸法／44.6×130×127cm
◇高 さ 調 節（9段階調節）
　H＝118、125、135、145、155、165、175、185、195cm
◇施　工　高／288〜365cmに対応
◇安 全 荷 重／250kg
◇本 体 重 量／121kg
◇キャスター（ストッパー付）
　φ100×4個（★TR-FDS100）
　φ75×4個（★TR-FDS75）
◇天　　板／エキスパンドメタル
◇連　結　可

FDS-2L（ツーエル） 定価 **753,500円**（税抜 685,000円）
運賃 別途

注）荷物の入荷時にはフォークリフトをご準備ください。

●フリーダムステージFDS-2Lはスチール製のワンタッチ式移動式足場です。従来の足場では不可能な1台約3㎡（130cm×220cm）の作業スペースを確保し、使用状況に合わせて連結も可能ですからとても安全です。

●さらに連結したままでの水平移動も可能ですから広いフロアでの移動しながらの作業にも大活躍です。

●コンパクトに折り畳みできますから、ビルの上下移動の際エレベーターを使用でき工期を大幅に短縮できます。さらにリースコストの削減にもなります。

●搬出作業の際長い足場板のようにエレベーターに積めず壁や天井に傷を付けることがありません。

別売部品 FDS-2L用手すり・FDS-2L用はしご

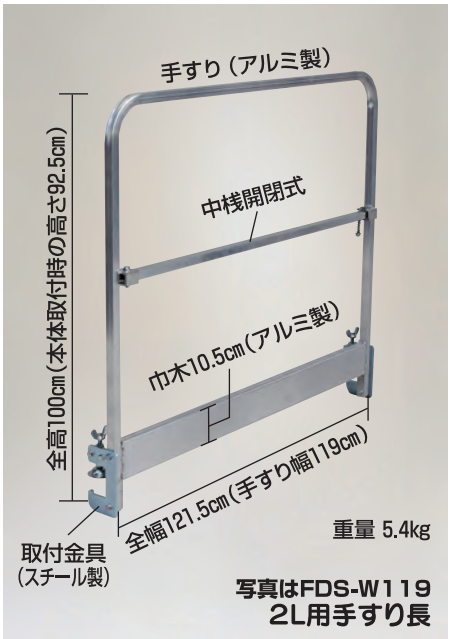

FDS-W95
2L用手すり短
定価 **34,320円**
（税抜 31,200円）

FDS-W119
2L用手すり長
定価 **39,600円**
（税抜 36,000円）
運賃 別途

FDS-H195
2L用はしご
※定価、納期は別途お問い合わせください。

★印は「タイヤセット」の型式です。詳細は38〜41ページをご覧ください。

フリーダムステージ 移動式室内足場

説明書

※2020年4月より仮設工業会の認定合格品になりました。

仮設工業会認定合格品　※このマークは社団法人仮設工業会の認定基準に合格した製品に表示できます。

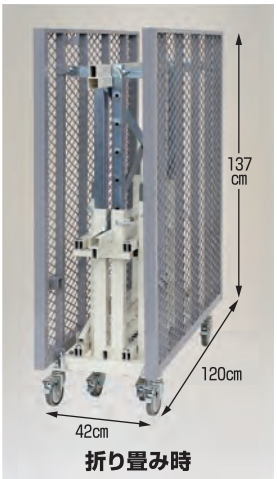

◇天 板 寸 法／120×240cm
◇折り畳み寸法／42×120×137cm
◇高 さ 調 節（6段階調節）
　H＝85、95、105、115、
　　125、130cm
◇施　工　高／250〜310cmに対応
◇安 全 荷 重／250kg
◇本 体 重 量／95kg
◇キャスター（ストッパー付）
　φ100×4個（★TR-FDS100）
　φ75×4個（★TR-FDS75）
◇天　　板／エキスパンドメタル
◇連　結　可

FDS-L 定価 **704,000円**（税抜 640,000円）
運賃 別途

注）荷物の入荷時にはフォークリフトをご準備ください。

●フリーダムステージFDS-Lはスチール製のワンタッチ式移動式足場です。従来の足場では不可能な1台約3㎡（120cm×240cm）の作業スペースを確保し、使用状況に合わせて連結も可能ですからとても安全です。

●さらに連結したままでの水平移動も可能ですから広いフロアでの移動しながらの作業にも大活躍です。

●コンパクトに折り畳みできますから、ビルの上下移動の際エレベーターを使用でき工期を大幅に短縮できます。さらにリースコストの削減にもなります。

●搬出作業の際長い足場板のようにエレベーターに積めず壁や天井に傷を付けることがありません。

使用例

●広い床面積
フリーダムステージは、1台約3㎡の床面積があり、安全作業をお約束いたします。連結することにより、より広いスペースで高効率な作業ができます。また、連結状態のままで、四方自由に移動が可能になりました。

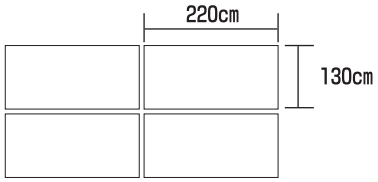

写真は上の図のように4台の連結です。

●内容

FDS-2L	4台
FDS-W95	8台
FDS-W119	4台
FDS-H195	1台

2021年版

General Materials Catalog

建築・リース

物　流

造　園

関連製品はこちらから ご覧ください。

令和 3 年
平成33年
昭和96年

■ご意見・ご相談・新アイデアについて

お客様がお気付きになった商品へのご意見や、カタログに掲載されていない商品のご相談についてもお気軽にお電話ください。
また、商品に対するアイデアがございましたら、ご一報くださいますようお願い致します。

●お求めは

HARAX
ハラックス株式会社
本　　社　群馬県渋川市渋川990-1
〒377-0008　☎ 0279－23－5828
FAX 0279－23－2669

■ホームページでも
当社製品をご覧になれます。
http://harax.co.jp

●改良等により予告なく仕様を変更する場合や、製造を中止することがあります。この場合はなるべく早くなるべく多くの情報を当社ホームページ又はＳＮＳに掲載しご案内させて頂きますので予めご了承ください。

2020年12月作製