スワット RSA-400 ■取扱説明書■

- この度は本製品をお買い上げいただき誠にありがとうございます。
- ご使用の際は本説明書をよくお読みの上、正しくご使用ください。
- この説明書は本製品をご使用になる方が、いつでも参照できるよう大切に保管し、すぐ取り出せるようにしてください。
- ご使用前に各部の点検をし、ボルトの緩み・破損・変形等がないことを確認してください。異常を放置したまま使用すると、事故や本製品の破損原因となります。
- 本製品の最大使用荷重は 100kg です。人と荷物の合計が 100kg 以下でご使用ください。
- ご使用後は濡れタオル等で汚れを綺麗に拭き取ってください。
- 雨や直射日光の当たらない、風通しの良い場所に保管してください。高温多湿は腐食の原因になります。

部材一覧表

番号	部品名称	個数
①	本体フレーム(イス付)	1
②	前フレーム(タイヤ付)	1
③	後フレーム(タイヤ付)	1
④	ホルダー	2
⑤	ハンドル	1
⑥	ノブボルト M8×25(3種ナット付)	1
⑦	ノブボルト M8×95	4
⑧	蝶ナット 1種 M8	4

分解図

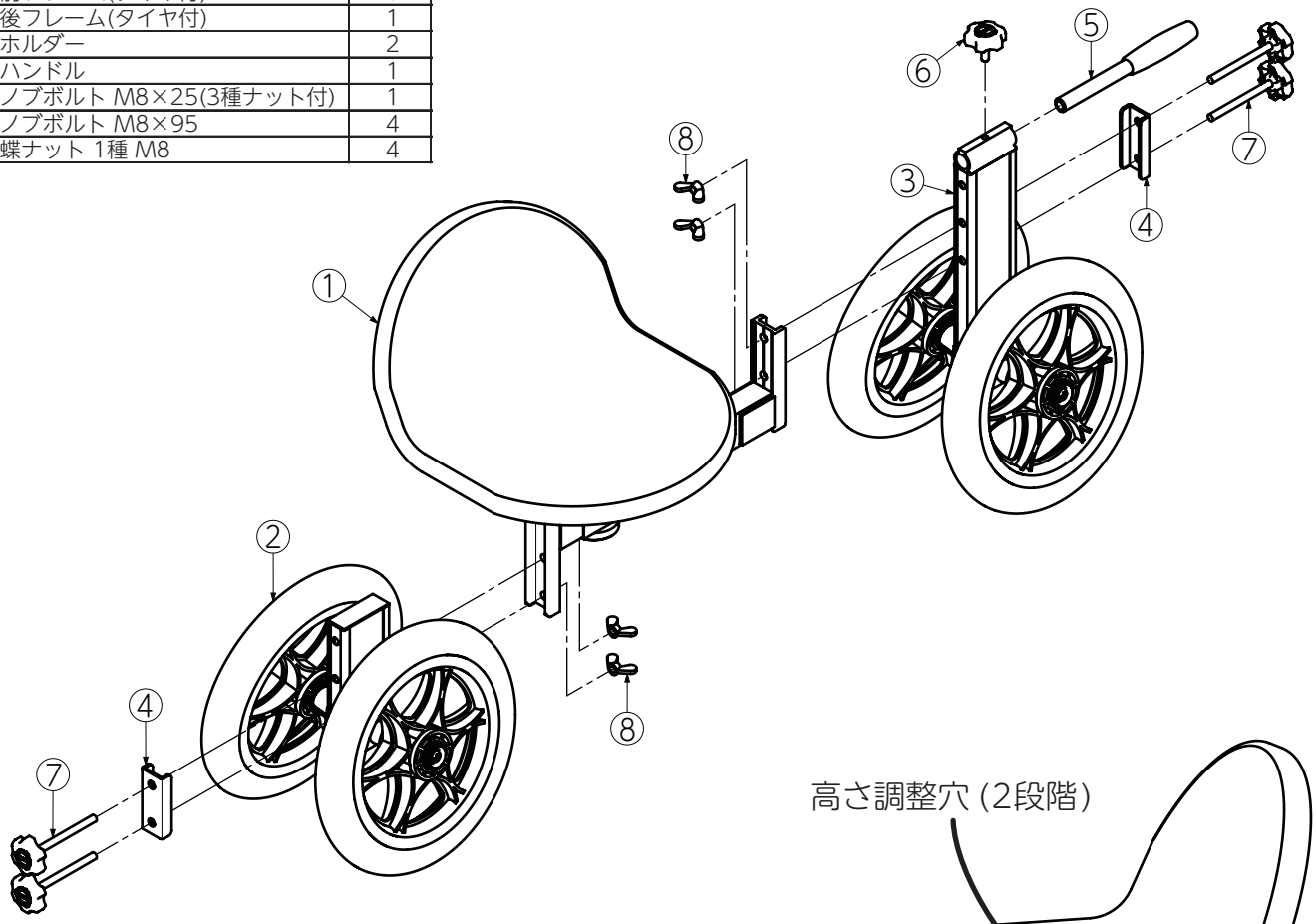

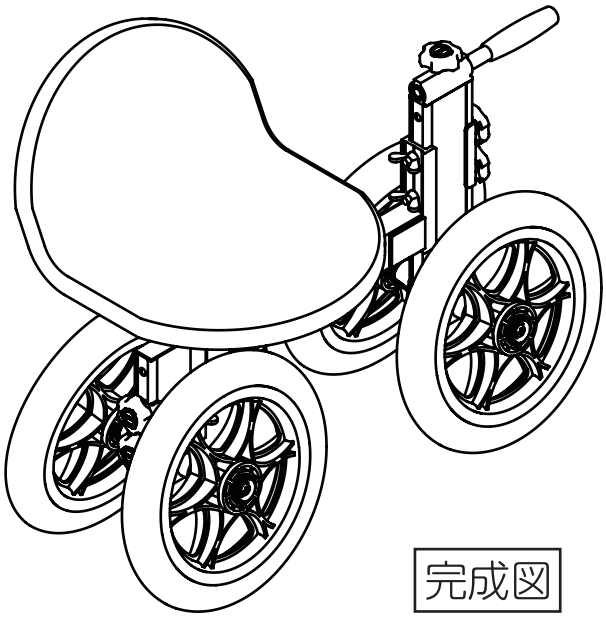
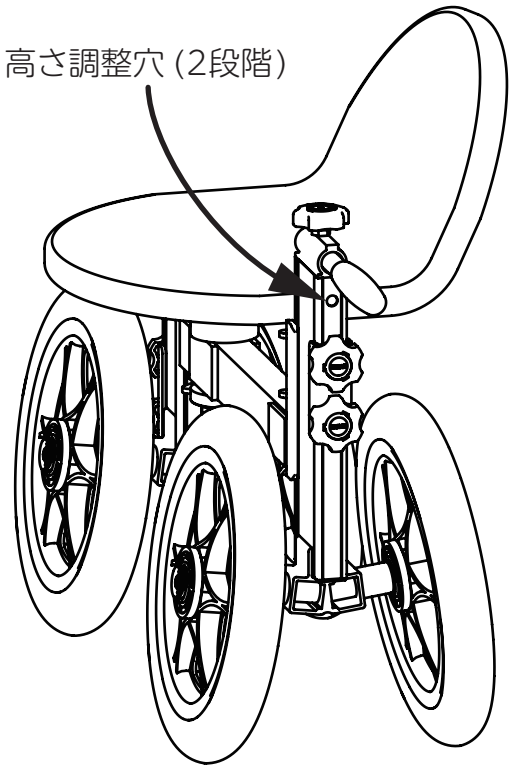
完成図