キャリボーイ ハンドル　■組立手順書■

1

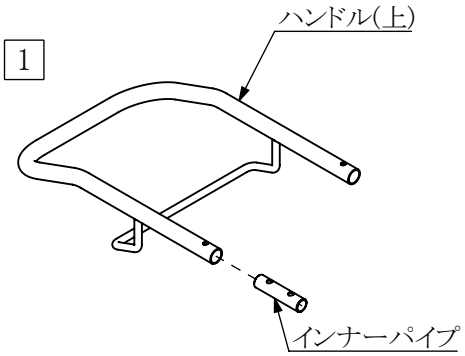

1.ハンドル(上)にインナーパイプを
入れ穴位置を合わせます。

2

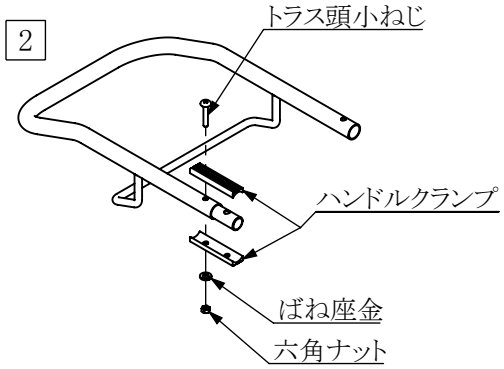

2.ハンドルクランプの穴位置を合わせて
ねじで仮止めします。

3

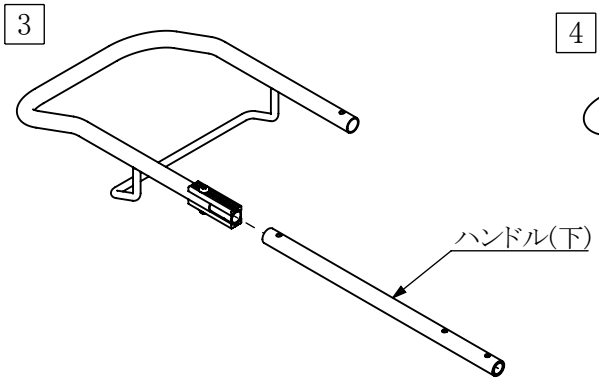

3.ハンドル(下)をインナーパイプに差し込み
穴位置を合わせます。

4

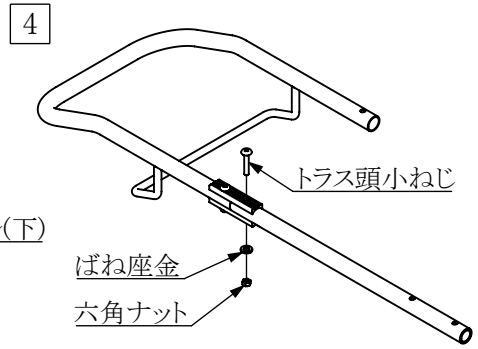

4.ネジで仮止めします。

5

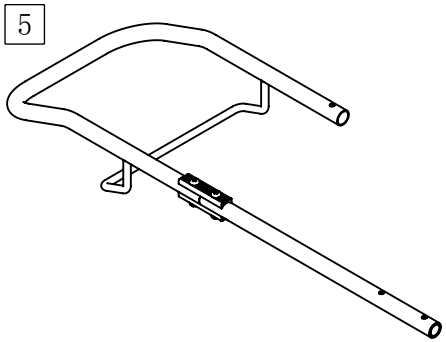

5.ハンドルがまっすぐ取付いていることを確認して、
ねじを本締めします。

6

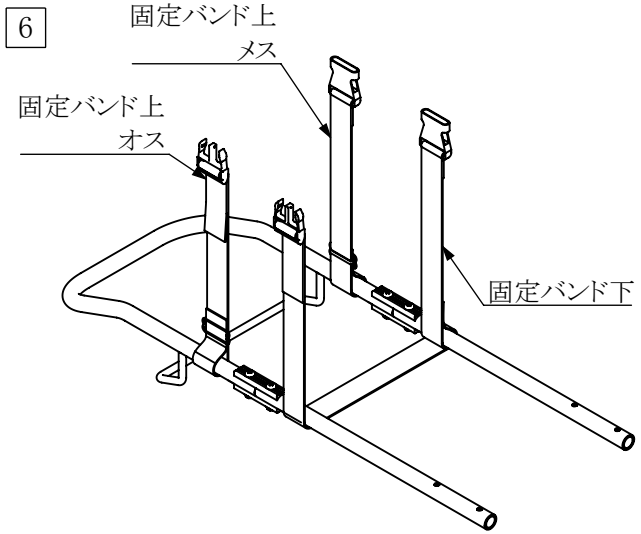

6.もう片側も同様の手順で取り付けます。
固定バンド上・下は図を参考に取り付けてください。
使用する時は、ネジの緩みを確認してから使用して
ください。

7

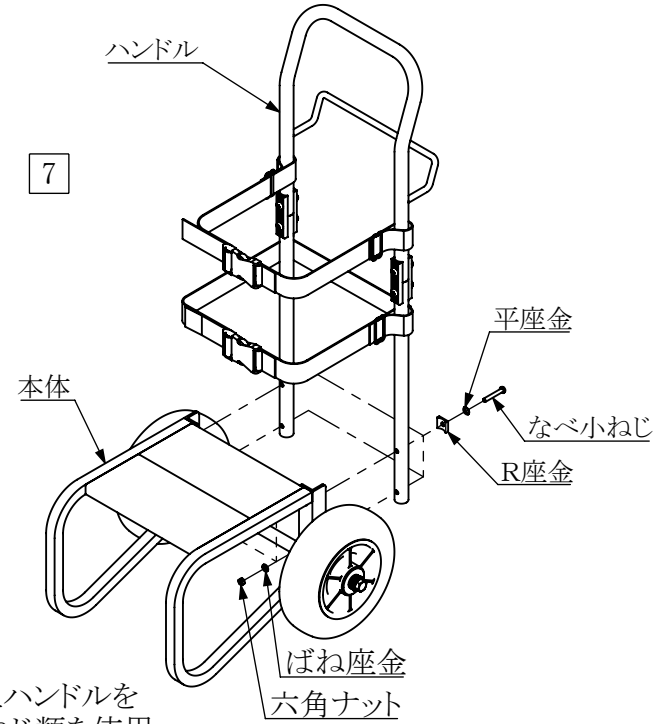

7.組立てたハンドルを
本体にねじ類を使用
して4ヵ所固定してください。

HARAX

09A